2002-RS250R　パーツリスト

目　次

パーツリストのご使用について 2- 2

エンジングループ

E- 1　フロントシリンダー・シリンダーヘッド 2- 3
E- 2　リヤーシリンダー・シリンダーヘッド 2- 4
E- 3　L. クランクケースカバー・クラッチ 2- 5
E- 4　エキゾーストバルブプーリー・
　　リヤーアジャスターロッド 2- 6
E- 5　A. C. ジェネレーター 2- 7
E- 6　ウォーターポンプ 2- 8
E- 7　クランクケース 2- 9
E- 8　クランクシャフト・ピストン 2-11
E- 9　トランスミッション 2-12
E-10　ギヤーシフトフォーク・ギヤーシフトドラム 2-14
E-11　キャブレター 2-15

フレームグループ

F- 1　サーボモーター・メーター・メーターパネル 2-18
F- 2　ケーブル・スイッチ・ステアリングハンドル 2-19
F- 3　フロントブレーキキャリパー・
　　フロントブレーキマスターシリンダー 2-20
F- 4　ステアリングステム・ステアリングダンパー・
　　フロントフェンダー 2-21
F- 5　フロントフォーク 2-22
F- 6　フロントホイール 2-23
F- 7　リヤーブレーキマスターシリンダー 2-24
F- 8　リヤーブレーキキャリパー 2-25
F- 9　リヤーホイール 2-26
F-10　フューエルタンク 2-27
F-11　キャブレターボックス 2-28
F-12　エキスパンションチャンバー 2-29
F-13　チェンジペダル・ステップアーム 2-30
F-14　リヤースウイングアーム 2-31
F-15　リヤークッション 2-32
F-16　イグニッションコイル・ワイヤーハーネス 2-33
F-17　エンジンコントロールユニット・
　　フレームボディ・スタンド 2-34
F-18　ラジエター 2-35
F-19　カウル 2-36

部品番号索引 2-37

パーツリストのご使用について

●部品の注文、修理などの資料としてお使いください。

- 販売対象部品を収録してあります。
- 部品注文は部品番号でご連絡ください。
  （部品は変更される場合がありますのでタイプ・色・メーカー・号機を必要に応じて一緒にご連絡ください。）
- 使用個数に（　）がつけられている部品はオプショナル部品です。
- 使用個数が“N”と示されている部品は必要に応じて選択して使用する部品です。

●部品に変更があったとき

- 備考に号機が記載されます。号機が記載されていない部品は初号機から使用しています。

●部品番号の構成

〈例〉一般部品

○○○○○－○○○－○○○○○
主部品番号　機種　変更　パーツ色記号
メーカー区分

〈例〉ボルト・ナット・その他の標準部品

○○○○○－○○○○○○－○○
主部品番号　寸　法　表面処理
改正JIS

●略語

- パーツリストには下記の略語が使用されています。

A.C.…… オルタネーティング カーレント（交流）
ASSY.…… アッセンブリー
C.……センター
COMP. …… コンプリート
G…… グラム
L.…… レフト（左）
L(100L) …… リンク（駒数100）
M…… ミドル
mm …… ミリメーター
R.…… ライト（右）
STD. …… スタンダード
T(22T)…… チョウ（歯数22）

●打刻号機

フレーム No. MR01-0110001～ (2001)
No. MR01-0210001～ (2002)
エンジン No. MR01E-0110001～(2001)
No. MR01E-0210001～(2002)

部　品　注　文　方　法

パーツリスト中、見出番号の左側に“•”印のついている部品はHRC専用部品です。
HRCサービスショップにご注文するか又は、お買い求めのHRC販売店にご相談ください。
“•”印のついていない部品は本田技研工業（株）の量産部品を流用しています。
最寄りのホンダ二輪販売店でお求めください。

2001年10月1日時点のメーカー希望小売価格を記載してあります。
尚、この価格には消費税は含まれておりません。（メーカー希望小売価格は予告なしに変更することがあります。）

ブロック　No.

E-1

フロントシリンダー・シリンダーヘッド
2001 RS250R
2002 RS250R

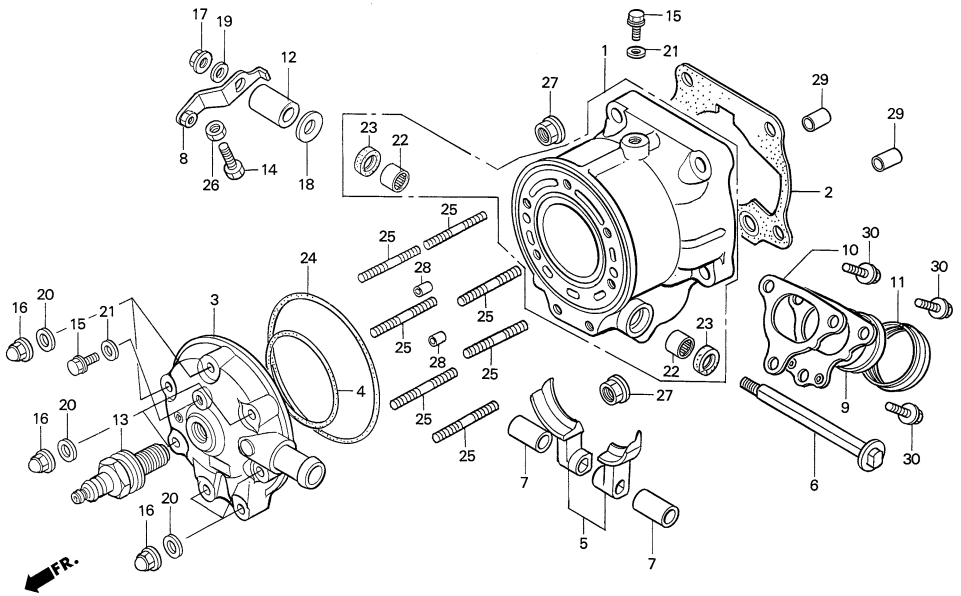

見出番号	部品番号	部品名	希望小売価格(円)	使用個数 '01	使用個数 '02	備考
• 1	12100-NXA-610	シリンダーCOMP.	76,000	(1)	1	
•	12101-NXA-000	シリンダーCOMP.	76,000	1	–	
• 2	12194-NXA-003	ガスケット・シリンダー（0.4t）	250	(1)	(1)	
•	12195-NXA-003	ガスケット・シリンダー（0.5t）	250	1	1	
•	12196-NXA-003	ガスケット・シリンダー（0.6t）	250	(1)	(1)	
• 3	12211-NX5-790	ヘッド, シリンダー	11,000	1	1	
• 4	12213-ND5-000	Oリング61×1.9	250	1	1	
• 5	14210-NXA-000	セット, バルブ	7,000	1	1	
• 6	14221-NX5-000	シャフト, エキゾーストバルブ	4,900	1	1	
• 7	14223-NF5-750	カラー8mm	260	2	2	
• 8	14420-NX5-750	アームCOMP., フロントバルブ	2,900	1	1	
• 9	18220-NXA-000	ジョイント, エキゾーストパイプ#1	4,000	1	1	全長:34mm黒色メッキ
• 10	18231-NXA-801	ガスケット, エキゾーストジョイント	300	1	1	
• 11	18359-NXA-000	シール, エキゾーストパイプ	300	1	1	
12	24329-KT8-000	カラー, ガイドプレートディスタンス	190	1	1	
• 13	31930-NX5-751	スパークプラグR6120-10	4,000	(1)	(1)	
•	31940-NX5-751	スパークプラグR6120-10.5	4,000	1	1	
•	31950-NX5-751	スパークプラグR6120-11	4,000	(1)	(1)	
• 14	90035-NX5-700	ボルト, ストッパー	210	1	1	
• 15	90037-NX5-000	ボルト, ウォーターチェック6×10	260	2	2	

見出番号	部品番号	部品名	希望小売価格(円)	使用個数 '01	使用個数 '02	備考
16	90201-415-000	ナット, キャップ6mm	140	7	7	
17	90301-473-003	ナット, U, 6mm	220	1	1	
• 18	90401-NX5-770	ワッシャー8mm	125	1	1	
19	90442-035-000	ワッシャー, シーリング6mm	115	1	1	
20	90488-425-000	ワッシャー, シーリング6mm	135	7	7	
21	90543-273-000	パッキン, フロントフォークドレンコック	95	2	2	
22	91024-GJ5-003	ベアリング, ニードル12×16×10	320	2	2	
23	91205-PH8-005	オイルシール12×18×4	350	2	2	
24	91302-HA5-003	Oリング85. 3×2	610	1	1	
25	92900-06028-0E	ボルト, スタッド（2）, 6×28	40	7	7	
26	94001-05080-0S	ナット5mm	25	1	1	
27	94050-08000	ナット, フランジ8mm	35	4	4	
28	94301-06100	ピン, ノック6×10	60	2	2	
29	94301-10120	ピン, ノック10×12	70	2	2	
30	96001-06014-00	ボルト, フランジ6×14	40	3	3	

ブロック　No.

E-2

リヤーシリンダー・シリンダーヘッド
2001 RS250R
2002 RS250R

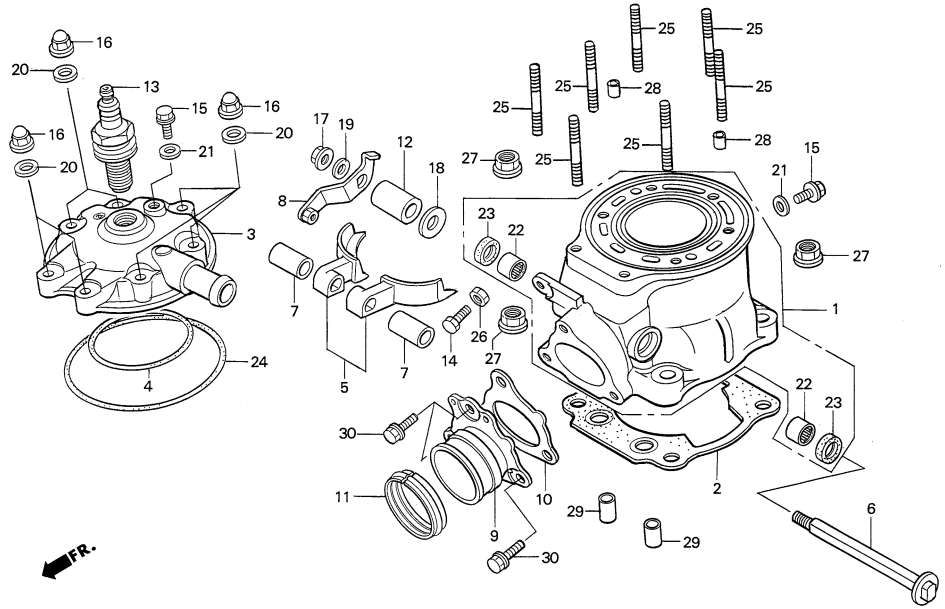

見出番号	部品番号	部品名	希望小売価格(円)	使用個数 '01	'02	備考
• 1	12100-NXA-610	シリンダーCOMP.	76,000	(1)	1	
•	12101-NXA-000	シリンダーCOMP.	76,000	1	–	
• 2	12194-NXA-003	ガスケット・シリンダー（0.4t）	250	(1)	(1)	
•	12195-NXA-003	ガスケット・シリンダー（0.5t）	250	1	1	
•	12196-NXA-003	ガスケット・シリンダー（0.6t）	250	(1)	(1)	
• 3	12211-NX5-790	ヘッド, シリンダー	11,000	1	1	
• 4	12213-ND5-000	Oリング61×1.9	250	1	1	
• 5	14210-NXA-000	セット, バルブ	7,000	1	1	
• 6	14221-NX5-000	シャフト, エキゾーストバルブ	4,900	1	1	
• 7	14223-NF5-750	カラー8mm	260	2	2	
• 8	14410-NX5-750	アームCOMP., リヤーバルブ	2,900	1	1	
• 9	18221-NXA-000	ジョイント, エキゾーストパイプ #2	4,400	1	1	全長:29mm白銀色メッキ
• 10	18231-NXA-801	ガスケット, エキゾーストジョイント	300	1	1	
• 11	18359-NXA-000	シール, エキゾーストパイプ	300	1	1	
12	24329-KT8-000	カラー, ガイドプレートディスタンス	190	1	1	
• 13	31930-NX5-751	スパークプラグR6120-10	4,000	(1)	(1)	
•	31940-NX5-751	スパークプラグR6120-10.5	4,000	1	1	
•	31950-NX5-751	スパークプラグR6120-11	4,000	(1)	(1)	
• 14	90035-NX5-700	ボルト, ストッパー	210	1	1	
• 15	90037-NX5-000	ボルト, ウォーターチェック6×10	260	2	2	

見出番号	部品番号	部品名	希望小売価格(円)	使用個数 '01	'02	備考
16	90201-415-000	ナット, キャップ6mm	140	7	7	
17	90301-473-003	ナット, U, 6mm	220	1	1	
• 18	90401-NX5-770	ワッシャー8mm	125	1	1	
19	90442-035-000	ワッシャー, シーリング6mm	115	1	1	
20	90488-425-000	ワッシャー, シーリング6mm	135	7	7	
21	90543-273-000	パッキン, フロントフォークドレンコック	95	2	2	
22	91024-GJ5-003	ベアリング, ニードル12×16×10	320	2	2	
23	91205-PH8-005	オイルシール12×18×4	350	2	2	
24	91302-HA5-003	Oリング85.3×2	610	1	1	
25	92900-06028-0E	ボルト, スタッド（2）, 6×28	40	7	7	
26	94001-05080-0S	ナット5mm	25	1	1	
27	94050-08000	ナット, フランジ8mm	35	4	4	
28	94301-06100	ピン, ノック6×10	60	2	2	
29	94301-10120	ピン, ノック10×12	70	2	2	
30	96001-06014-00	ボルト, フランジ6×14	40	3	3	

ブロック　No.

E-3

L. クランクケースカバー・クラッチ
2001 RS250R
2002 RS250R

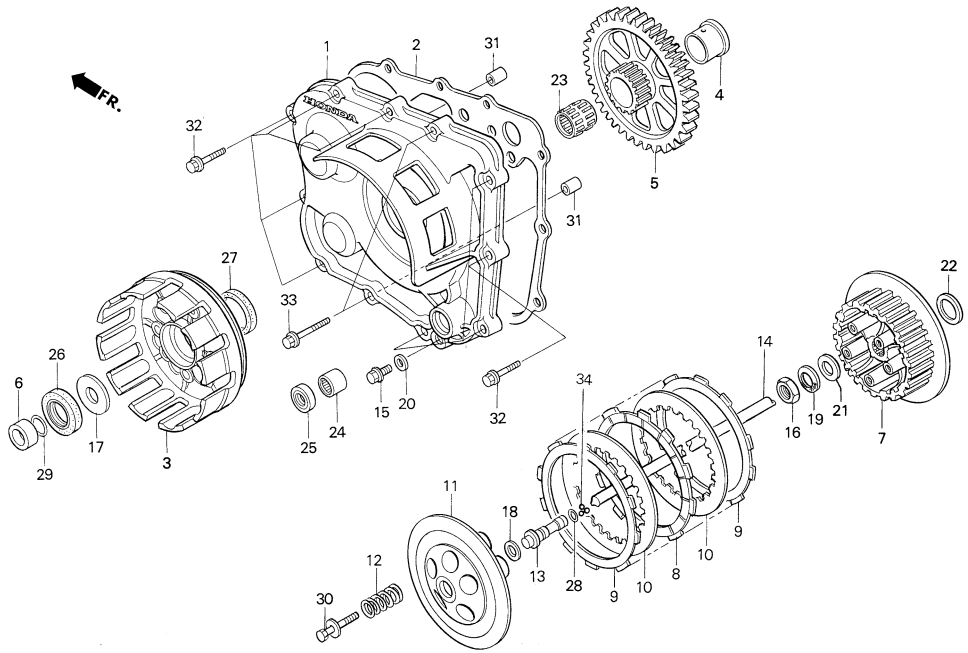

見出番号	部品番号	部品名	希望小売価格(円)	使用個数 '01	使用個数 '02	備考
• 1	11340-NXA-000	カバー, L. クランクケース	21,000	1	1	
• 2	11395-NXA-000	ガスケット, L. カバー	500	1	1	
• 3	22100-NX5-680	アウターCOMP., クラッチ	21,500	1	1	
• 4	22106-NXA-000	カラー, クラッチアウター	660	1	1	
• 5	22111-NX5-000	ギヤー56T, プライマリードリブン	12,300	(1)	(1)	
•	22112-NX5-000	ギヤー57T, プライマリードリブン	12,300	(1)	(1)	
•	22113-NX5-000	ギヤー58T, プライマリードリブン	12,300	1	1	
• 6	22117-NX5-000	カラー22×30×10.2	600	1	1	
• 7	22120-NX5-680	センター, クラッチ	4,800	1	1	
• 8	22201-NX5-003	ディスク, クラッチフリクション	1,350	4	4	
• 9	22202-NX5-000	ディスク, クラッチフリクション	1,350	2	2	
10	22321-MM9-000	プレート, クラッチ	390	5	5	
• 11	22351-NX5-680	プレート, クラッチプレッシャー	2,400	1	1	
12	22401-KA5-740	スプリング, クラッチ	240	5	5	
• 13	22841-ND5-750	ピース, リフタージョイント	2,180	1	1	
• 14	22850-NX5-700	ロッド, クラッチリフター	2,240	1	1	
• 15	90081-NF5-000	ボルト, ドレン10mm	130	1	1	
16	90235-MN1-670	ナット18mm	225	1	1	
• 17	90402-ND5-750	ワッシャー, スラスト22×45.5×2	500	1	1	
• 18	90411-NF5-760	ワッシャー, シム1.0	160	N	N	
• 18	90412-NF5-760	ワッシャー, シム1.4	160	N	N	
•	90413-NF5-760	ワッシャー, シム1.8	160	N	N	
•	90414-NF5-760	ワッシャー, シム2.2	160	N	N	
19	90432-428-000	ワッシャー, ロック	285	1	1	
20	90443-MB0-000	ワッシャー, シーリング10mm	105	1	1	
21	90456-KA4-000	ワッシャー, スラスト18×32	160	1	1	
22	90456-425-000	ワッシャーA, スラスト22mm	245	1	1	
23	91021-ML3-003	ベアリング, ニードル28×32×27.2	720	1	1	
24	91101-121-691	ベアリング（7E-HK1412）, ニードル	770	1	1	
25	91203-KK3-830	オイルシール14×22×5	130	1	1	
26	91264-415-003	オイルシール30×47×7	520	1	1	
27	91271-MB0-013	オイルシール47×56×7	430	1	1	
28	91306-HB3-003	Oリング8×1.7	105	1	1	
29	91359-415-300	Oリング22×1.7	175	1	1	
30	93404-06020-08	ボルトワッシャー6×20	35	5	5	
31	94301-08100	ピン, ノック8×10	60	2	2	
32	96001-06025-00	ボルト, フランジ6×25	50	9	9	
33	96001-06032-00	ボルト, フランジ6×32	50	2	2	
34	96211-06000	ボール, スチール#6	10	3	3	

ブロック　No.

E-4

エキゾーストバルブプーリー・リヤーアジャスターロッド
2001 RS250R
2002 RS250R

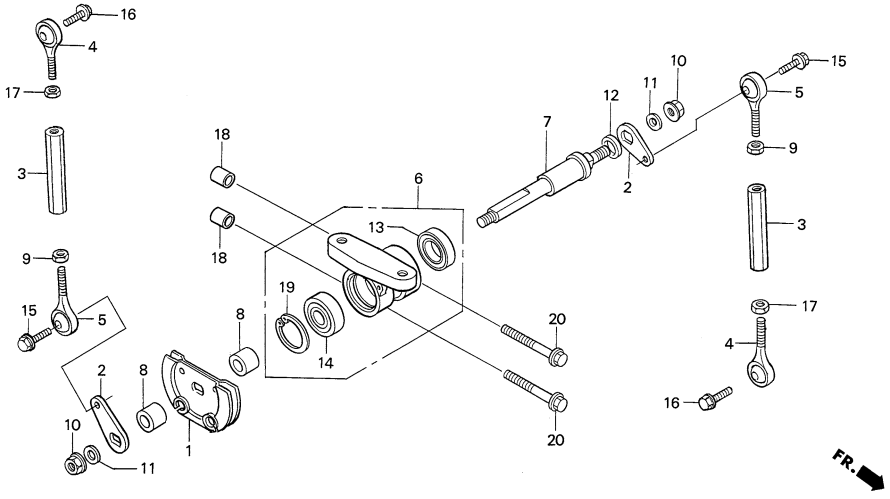

見出番号	部品番号	部　品　名	希望小売価格(円)	使用個数 '01	使用個数 '02	備考
• 1	14243-NF5-750	プーリーCOMP.	3,120	1	1	
• 2	14245-NX5-000	アーム, プーリー	1,660	2	2	
• 3	14248-NF5-750	アジャスターロッド, リヤー	2,500	2	2	
• 4	14337-NXA-003	ロッドエンド5mm	1,250	2	2	
• 5	14338-NXA-003	L. ロッドエンド5mm	1,250	2	2	
• 6	18150-NXA-000	ホルダーCOMP., プーリー	12,000	1	1	
• 7	18152-NX5-700	シャフト, ドリブンプーリー	4,300	1	1	
• 8	18153-NX5-000	カラー8×10	250	2	2	
• 9	90201-NF5-000	L. ナット5mm	110	2	2	
10	90301-473-003	ナット, U, 6mm	220	2	2	
11	90442-035-000	ワッシャー, シーリング6mm	115	2	2	
12	90443-MF5-000	ワッシャー, スラスト8.5	105	1	1	
13	91001-KG8-901	ベアリング, ラジアルボール6901UU	500	1	1	
• 14	91034-NXA-003	ベアリング, ボール8×22×7	800	1	1	
15	92301-05014-0A	ボルト, リセスト5×14	30	2	2	
16	92301-05016-0A	ボルト, リセスト5×16	30	2	2	
17	94001-05000-0S	ナット, 6カク5mm	25	2	2	
18	94301-08100	ピン, ノック8×10	60	2	2	
19	94520-22000	サークリップ, インターナル22mm	40	1	1	
20	96001-06040-00	ボルト, フランジ6×40	50	2	2	

見出番号	部品番号	部　品　名	希望小売価格(円)	使用個数 '01	使用個数 '02	備考

ブロック　No.

E-5

A. C. ジェネレーター

2001 RS250R
2002 RS250R

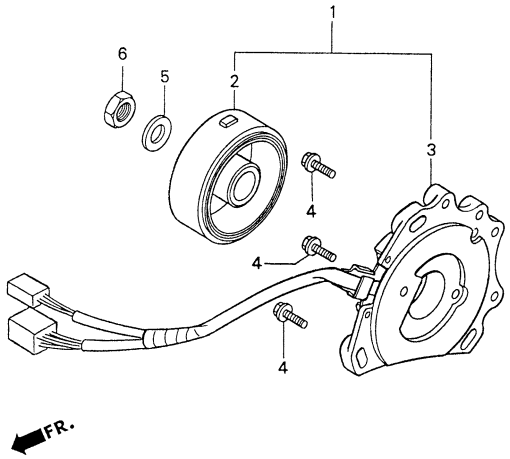

見出番号	部品番号	部　品　名	希望小売価格(円)	使用個数 '01	使用個数 '02	備考
• 1	31100-NXA-611	A. C. ジェネレーターASSY.	44,000	–	1	
•	31100-NX5-681	A. C. ジェネレーターASSY.	44,000	1	–	
• 2	31110-NXA-611	フライホイールCOMP.	23,000	–	1	
•	31110-NX5-771	フライホイールCOMP.	23,000	1	–	
• 3	31120-NX5-681	ステーターCOMP.	22,000	1	1	
4	90004-GHB-670	ボルト, フランジNSHF6×25	95	3	3	
5	90441-KR3-000	ワッシャー, プレイン12mm	145	1	1	
6	94001-12200-0S	ナット, 6カク12mm	40	1	1	

見出番号	部品番号	部　品　名	希望小売価格(円)	使用個数 '01	使用個数 '02	備考

ブロック　No.

E-6

ウォーターポンプ

2001 RS250R
2002 RS250R

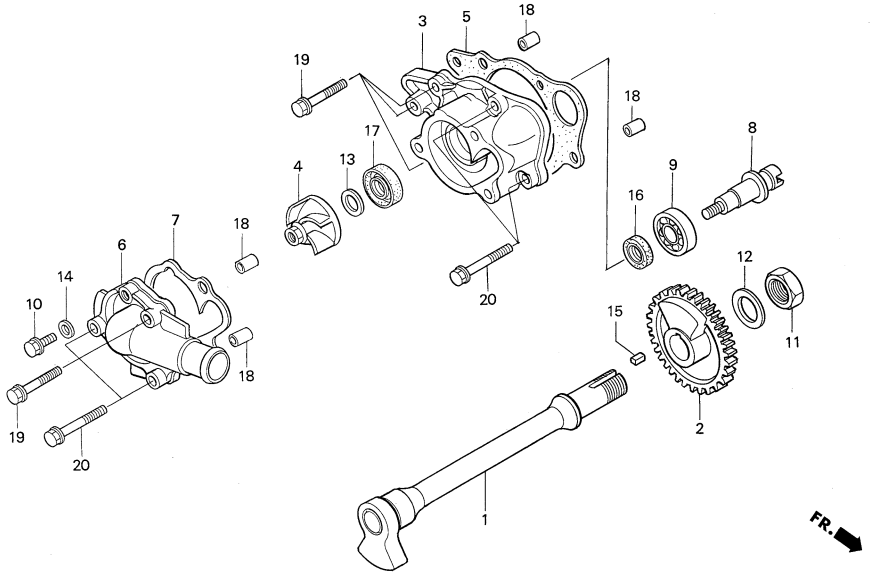

見出番号	部品番号	部　品　名	希望小売価格(円)	使用個数 '01	'02	備考
• 1	13420-NXA-000	シャフトCOMP., バランサー	17,000	1	1	
• 2	13426-NXA-000	ギヤー, バランサードリブン	8,700	1	1	
• 3	19210-NXA-000	ボディー, ウォーターポンプ	9,000	1	1	
4	19215-KA5-690	インペラー, ウォーターポンプ	1,530	1	1	
• 5	19219-NXA-003	ガスケット, ウォーターポンプボディ	150	1	1	
• 6	19220-NX5-000	カバー, ウォーターポンプ	10,800	1	1	
• 7	19229-NX5-003	ガスケット, ウォーターポンプカバー	170	1	1	
• 8	19233-NX5-700	シャフト, ウォーターポンプ	1,500	1	1	
9	50814-GZ5-003	ベアリング, ラジアルボール6001	480	1	1	
• 10	90037-NX5-000	ボルト, ウォーターチェック6×10	260	1	1	
11	90301-HA7-670	ナット, ロック20mm	330	1	1	
12	90432-121-000	ワッシャー, ロック	145	1	1	
13	90447-KE1-000	ワッシャー, シーリング7mm	95	1	1	
14	90543-273-000	パッキン, フロントフォークドレンコック	95	1	1	
15	90702-KAE-000	キー4×5×10	145	1	1	
16	91201-965-000	オイルシール12×22×5	195	1	1	
17	91211-KA3-761	シール, ウォーターポンプ	255	1	1	
18	94301-08100	ピン, ノック8×10	60	4	4	
19	96001-06028-00	ボルト, フランジ6×28	50	4	4	
20	96001-06032-00	ボルト, フランジ6×32	50	4	4	

見出番号	部品番号	部　品　名	希望小売価格(円)	使用個数 '01	'02	備考

ブロック　No.

E-7

クランクケース

2001 RS250R
2002 RS250R

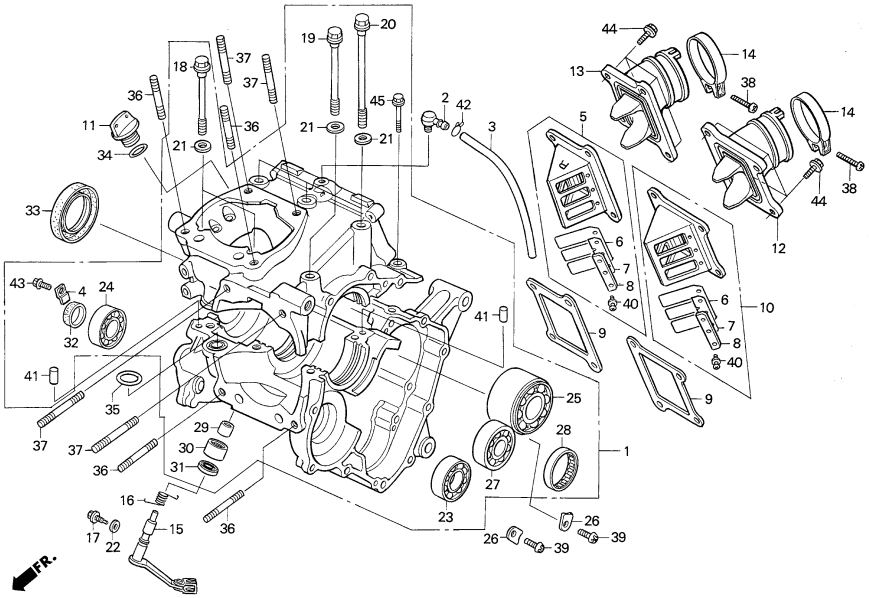

見出番号	部品番号	部　品　名	希望小売価格(円)	使用個数 '01	'02	備考
• 1	11000-NXA-305	クランクケースセット	182,000	1	–	
•	11000-NXA-306	クランクケースセット	182,000	(1)	1	
2	11106-GM2-300	ジョイント, ブリーザー	240	1	1	
3	11206-KR8-000	チューブ, ブリーザー	245	1	1	
• 4	11209-NH3-760	ストッパー, シール	210	1	1	
• 5	14100-NXA-003	バルブASSY., リヤーリード	7,000	1	1	
• 6	14112-NX5-003	バルブオンリーB, リード	400	4	4	
• 7	14113-NXA-003	サポーター, リードバルブ	300	4	4	
• 8	14121-NX5-003	ストッパー, リードバルブ	300	4	4	
• 9	14132-NXA-003	ガスケット, リードバルブ	220	2	2	
• 10	14200-NXA-003	バルブASSY., フロントリード	6,700	1	1	
• 11	15611-NF4-900	キャップ, オイルフィラー	250	1	1	
• 12	16210-NXA-000	インシュレーター, フロントキャブレター	7,100	1	1	
• 13	16220-NXA-000	インシュレーター, リヤーキャブレター	7,100	1	1	
14	95018-52250	バンド52エアークリーナコネクティングチューブ	220	2	2	
• 15	22810-NXA-000	レバーCOMP., クラッチ	5,000	1	1	
16	22815-ML0-780	スプリング, クラッチレバー	135	1	1	
17	90002-KG4-000	ボルト, スペシャル6mm	130	1	1	
• 18	90081-NX5-000	ボルト, フランジ9×62.5	750	2	2	
• 19	90082-NX5-000	ボルト, フランジ9×87	800	1	1	

見出番号	部品番号	部　品　名	希望小売価格(円)	使用個数 '01	'02	備考
• 20	90083-NX5-000	ボルト, フランジ9×114	900	3	3	
21	90445-MM4-000	ワッシャー9mm	120	6	6	
22	90543-273-000	パッキン, フロントフォークドレンコック	95	1	1	
• 23	91001-NX5-701	ベアリング, スペシャルボール20×47×14	600	1	1	
• 24	91005-NX5-771	ベアリング, ラジアルボール6005	720	1	1	
• 25	91010-NX5-003	ベアリング, ボール5205-M	900	1	1	
26	91012-KA3-710	プレート, カウンターシャフトベアリング	140	2	2	
• 27	91012-NX5-000	ベアリング, ボール6204Z	900	1	1	
28	91022-KA4-740	ベアリング, シェル33×38×8	620	1	1	
• 29	91023-NXA-003	ベアリング, ニードル7×11×9	200	1	1	
30	91101-PZ9-000	ベアリング, ニードル12×16×10	330	1	1	
31	91206-KV3-003	オイルシール12×19×5	155	1	1	
32	91255-723-671	プラグ, シール22×7	440	1	1	
33	91261-MB0-003	オイルシール34×50×7	430	1	1	
34	91304-MJ0-003	Oリング	110	1	1	
35	91361-MB0-000	Oリング19×1.9	120	1	1	
36	92900-08032-3E	ボルト., スタッド（2）8×32	70	4	4	
37	92900-08035-3E	ボルト., スタッド（2）8×35	70	4	4	
38	93500-04025-0G	スクリュー, パン4×25	25	2	2	

ブロック　No.

E-7

クランクケース

2001 RS250R
2002 RS250R

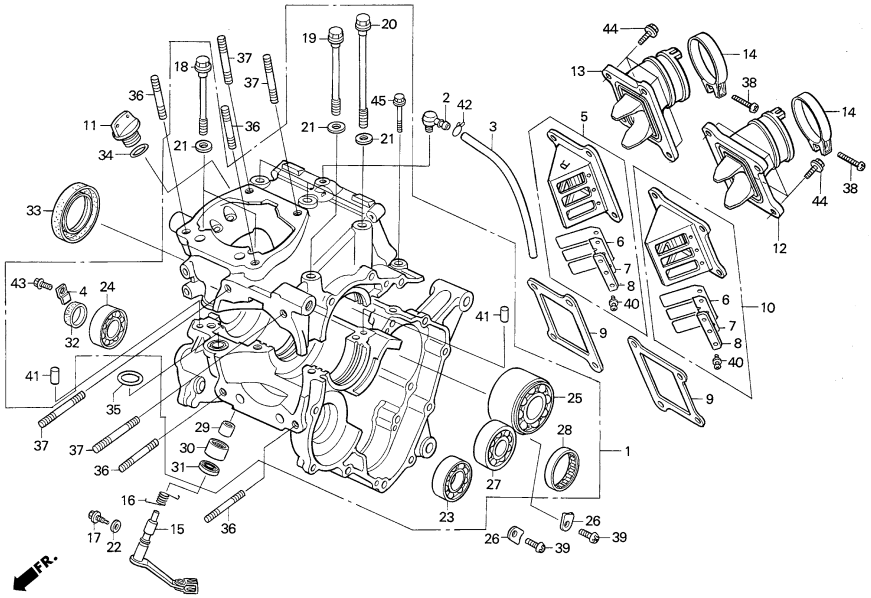

見出番号	部品番号	部　品　名	希望小売価格(円)	使用個数 '01	'02	備考
39	93600-06012-0A	スクリュー, フラット6×12	30	2	2	
40	93892-03008-08	スクリュー, ワッシャー3×8	30	12	12	
41	94303-08140	ピン, ノック8×14	60	2	2	
42	95002-02070	クリップ, チューブB7	30	1	1	
43	96001-06012-00	ボルト, フランジ6×12	40	1	1	
44	96001-06022-00	ボルト, フランジ6×22	50	8	8	
45	96001-06025-00	ボルト, フランジ6×25	50	3	3	

見出番号	部品番号	部　品　名	希望小売価格(円)	使用個数 '01	'02	備考

ブロック　No.

E-8

クランクシャフト・ピストン

2001 RS250R
2002 RS250R

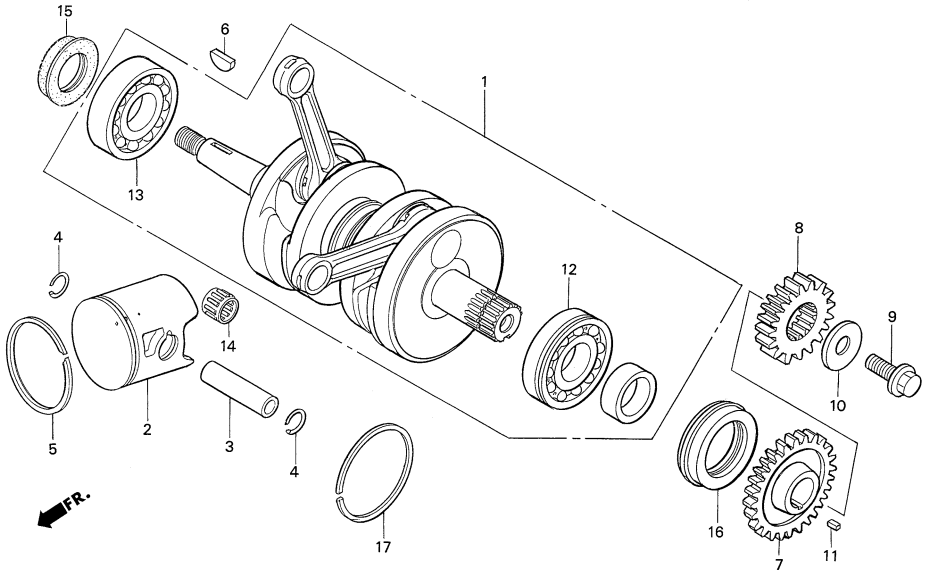

見出番号	部品番号	部　品　名	希望小売価格(円)	使用個数 '01	'02	備考
• 1	13000-NX5-790	クランクシャフトCOMP.	81,000	1	1	
• 2	13100-NX5-790	ピストンCOMP.	5,100	2	2	
3	13111-KV3-000	ピン, ピストン	730	2	2	
• 4	13112-NX5-700	クリップ, ピストンピン15mm	70	4	4	
• 5	13121-NX4-811	リング, ピストン	1,260	2	2	
•	13121-NX5-701	リング, ピストン	1,260	(2)	–	
6	13331-360-000	キー, スペシャルウッドラフ25×14	200	1	1	
• 7	13415-NXA-000	ギヤー, バランサードライブ	6,500	1	1	
• 8	13615-NX5-710	ギヤー, プライマリードライブ	4,680	1	1	
• 9	90013-415-000	ボルト, UBS 12×28	440	1	1	
• 10	90402-MCL-000	ワッシャー12.5×34×5	300	1	1	
• 11	90701-NX5-000	キー4×4×7	150	1	1	
• 12	91001-NX5-003	ベアリング, ラジアルボール6305L	1,000	1	1	
• 13	91003-NX5-003	ベアリング, ラジアルボール6305R	1,000	1	1	
• 14	91101-NX5-023	ベアリング, コンロッドスモールエンド	750	2	2	
15	91201-KM4-003	オイルシール25×38×8	350	1	1	
• 16	91202-NX5-771	オイルシール34×62×6	2,990	1	1	
17	94560-62200	リング, スナップ62mm	105	1	1	

見出番号	部品番号	部　品　名	希望小売価格(円)	使用個数 '01	'02	備考

ブロック　No.

E-9

トランスミッション

2001 RS250R
2002 RS250R

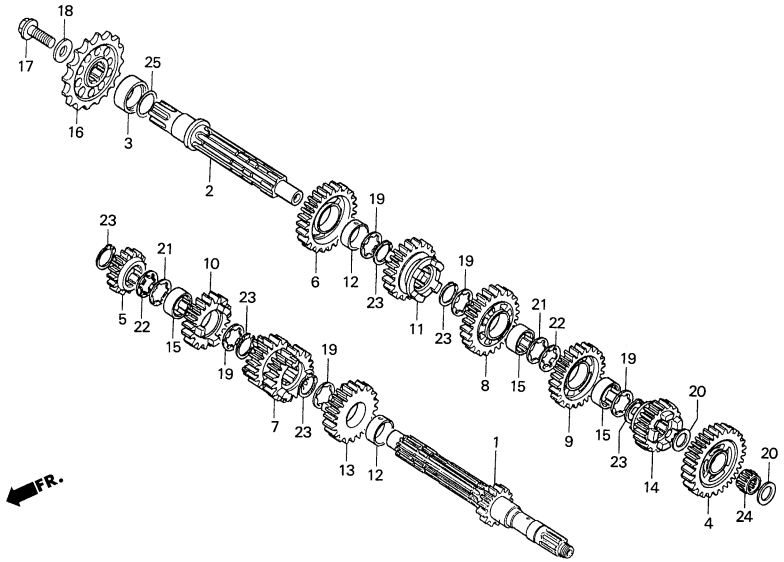

見出番号	部品番号	部　品　名	希望小売価格(円)	使用個数 '01	使用個数 '02	備考
• 1	23211-NXA-000	シャフトCOMP., メイン, プラン－1	9,300	(1)	(1)	15T
•	23212-NXA-000	シャフトCOMP., メイン, プラン－2	9,300	1	1	14T
•	23214-NXA-000	シャフトCOMP., メイン, プラン－4	9,300	(1)	(1)	16T
• 2	23221-NXA-610	シャフト, カウンター	10,000	–	1	
•	23221-NX5-000	シャフト, カウンター	10,000	1	–	
• 3	23225-NX5-000	カラー, カウンターシャフト	720	1	1	
• 4	23411-NX5-000	ギヤー, カウンターシャフトファースト, プラン－1	9,900	(1)	(1)	35T
•	23412-NX5-000	ギヤー, カウンターシャフトファースト, プラン－2	9,900	1	1	31T
•	23413-NX5-000	ギヤー, カウンターシャフトファースト, プラン－3	9,900	(1)	(1)	30T
•	23414-NX5-000	ギヤー, カウンターシャフトファースト, プラン－4	9,900	(1)	(1)	33T
• 5	23421-NX5-000	ギヤー, メインシャフトセカンド, プラン－1	5,200	(1)	(1)	17T
•	23422-NX5-000	ギヤー, メインシャフトセカンド, プラン－2	5,200	1	1	16T
•	23424-NX5-000	ギヤー, メインシャフトセカンド, プラン－4	5,200	(1)	(1)	18T
• 6	23431-NX5-000	ギヤー, カウンターシャフトセカンド, プラン－1	9,900	(1)	(1)	32T
•	23432-NX5-000	ギヤー, カウンターシャフトセカンド, プラン－2	9,900	(1)	(1)	29T
•	23433-NX5-000	ギヤー, カウンターシャフトセカンド, プラン－3	9,900	1	1	28T
•	23434-NX5-000	ギヤー, カウンターシャフトセカンド, プラン－4	9,900	(1)	(1)	31T
• 7	23441-NX5-000	ギヤー, メインシャフトサード・フォース, プラン－1	12,900	(1)	(1)	17/19T
•	23442-NX5-000	ギヤー, メインシャフトサード・フォース, プラン－2	12,900	(1)	(1)	17/21T
•	23443-NX5-000	ギヤー, メインシャフトサード・フォース, プラン－3	12,900	(1)	(1)	17/24T
•	23444-NX5-000	ギヤー, メインシャフトサード・フォース, プラン－4	12,900	(1)	(1)	18/21T
•	23445-NX5-000	ギヤー, メインシャフトサード・フォース, プラン－5	12,900	1	1	18/24T

見出番号	部品番号	部　品　名	希望小売価格(円)	使用個数 '01	使用個数 '02	備考
•	23446-NX5-000	ギヤー, メインシャフトサード・フォース, プラン－6	12,900	(1)	(1)	18/20T
• 8	23461-NX5-000	ギヤー, カウンターシャフトサード, プラン－1	9,800	(1)	(1)	27T
•	23462-NX5-000	ギヤー, カウンターシャフトサード, プラン－2	9,800	1	1	27T
•	23463-NX5-000	ギヤー, カウンターシャフトサード, プラン－3	9,800	(1)	(1)	26T
• 9	23471-NX5-000	ギヤー, カウンターシャフトフォース, プラン－1	9,800	(1)	(1)	26T
•	23472-NX5-000	ギヤー, カウンターシャフトフォース, プラン－2	9,800	(1)	(1)	28T
•	23473-NX5-000	ギヤー, カウンターシャフトフォース, プラン－3	9,800	1	1	31T
•	23474-NX5-000	ギヤー, カウンターシャフトフォース, プラン－4	9,800	(1)	(1)	25T
• 10	23481-NX5-000	ギヤー, メインシャフトフィフス, プラン－1	7,500	(1)	(1)	22T
•	23503-NX5-000	ギヤー, メインシャフトシックスス, プラン－3	7,500	1	1	21T
• 11	23491-NX5-000	ギヤー, カウンターシャフトフィフス, プラン－1	10,000	(1)	(1)	27T
•	23511-NX5-000	ギヤー, カウンターシャフトシックスス, プラン－1	10,000	1	1	24T
• 12	23495-NXA-000	カラー25×28×10.5	500	2	2	
• 13	23501-NX5-000	ギヤー, メインシャフトシックスス, プラン－1	7,500	(1)	(1)	20T
•	23502-NX5-000	ギヤー, メインシャフトシックスス, プラン－2	7,500	(1)	(1)	23T
•	23503-NX5-000	ギヤー, メインシャフトシックスス, プラン－3	7,500	(1)	(1)	21T
•	23504-NX5-000	ギヤー, メインシャフトシックスス, プラン－4	7,500	(1)	(1)	26T
•	23505-NX5-000	ギヤー, メインシャフトシックスス, プラン－5	7,500	(1)	(1)	24T
•	23506-NX5-000	ギヤー, メインシャフトシックスス, プラン－6	7,500	1	1	22T
• 14	23511-NX5-000	ギヤー, カウンターシャフトシックスス, プラン－1	10,000	(1)	(1)	24T
•	23512-NX5-000	ギヤー, カウンターシャフトシックスス, プラン－2	10,000	(1)	(1)	27T
•	23514-NX5-000	ギヤー, カウンターシャフトシックスス, プラン－4	10,000	(1)	(1)	29T

ブロック　No.

E-9

トランスミッション

2001 RS250R
2002 RS250R

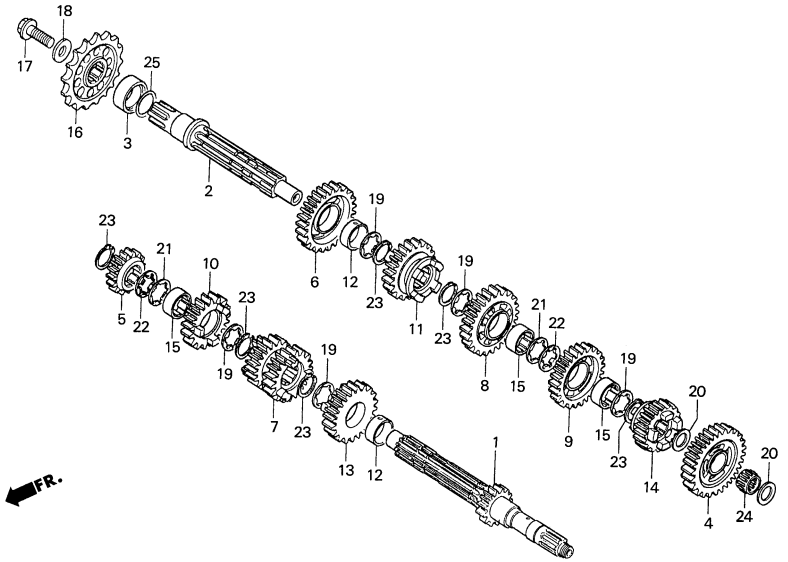

見出番号	部品番号	部　品　名	希望小売価格(円)	使用個数 '01	使用個数 '02	備考
•	23515-NX5-000	ギヤー, カウンターシャフトシックスス, プラン−5	10,000	(1)	(1)	26T
•	23516-NX5-000	ギヤー, カウンターシャフトシックスス, プラン−6	10,000	1	1	23T
15	23512-KV3-770	カラー, スプライン25×10.5	760	3	3	
• 16	23802-NX5-770	スプロケット, ドライブ15T	3,700	(1)	(1)	
•	23803-NX5-770	スプロケット, ドライブ16T	3,800	1	1	
•	23804-NX5-770	スプロケット, ドライブ17T	3,900	(1)	(1)	
•	23805-NX5-770	スプロケット, ドライブ18T	4,000	(1)	(1)	
• 17	90001-NXA-610	ボルト, UBS10×45	300	–	1	
•	90013-NXA-000	ボルト, UBS12×28	400	1	–	
18	90402-PC6-000	ワッシャー, 12.5×34×5	440	1	–	
	90421-KAE-740	ワッシャー, 10mm	285	–	1	
19	90451-KE8-000	ワッシャー, スプライン25mm	145	5	5	t1.5
20	90454-428-000	ワッシャー, スラスト20mm	145	2	2	
21	90461-286-000	ワッシャーB, スラスト25mm	195	2	2	t1.6
22	90462-323-000	ワッシャー, ロック25mm	150	2	2	t2.0
23	90601-107-000	サークリップ25mm	135	6	6	
24	91026-MN0-003	ベアリング, ニードル20×24×11	570	1	1	
25	91201-ML3-873	Dリング23.75	135	1	1	

見出番号	部品番号	部　品　名	希望小売価格(円)	使用個数 '01	使用個数 '02	備考

ブロック　No.

E-10

ギヤーシフトフォーク・ギヤーシフトドラム
2001 RS250R
2002 RS250R

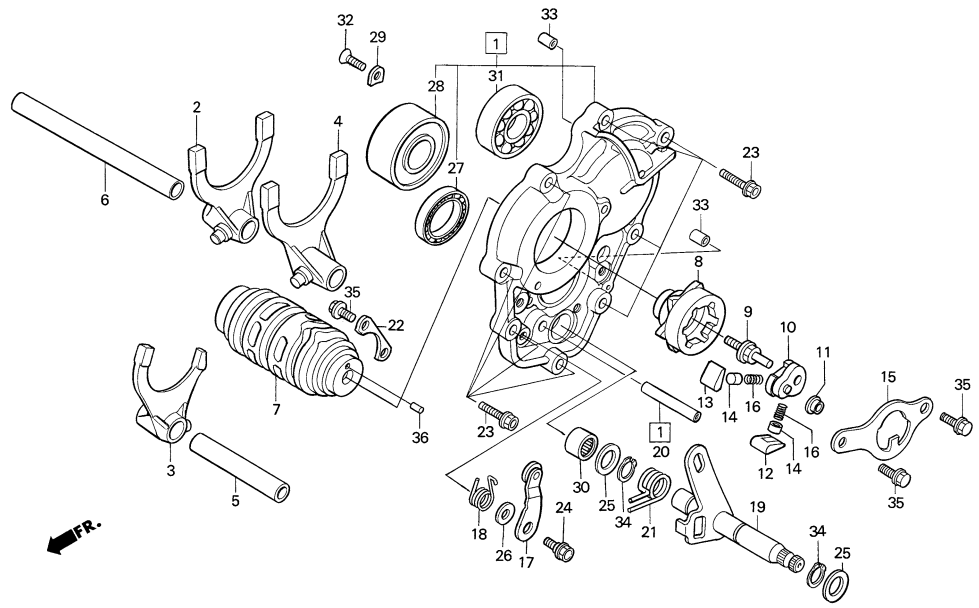

見出番号	部品番号	部　品　名	希望小売価格(円)	使用個数 '01	'02	備考
• 1	11130-NXA-000	ホルダーCOMP., トランスミッションベアリング	25,000	1	1	
• 2	24211-NXA-000	フォーク, R. ギヤーシフト	3,890	1	1	
• 3	24221-NXA-000	フォーク, センターギヤーシフト	3,890	1	1	
• 4	24231-NXA-000	フォーク, L. ギヤーシフト	3,890	1	1	
5	24265-KA3-760	シャフト, シフトフォーク（M）	610	1	1	
• 6	24266-NX5-000	シャフト, シフトフォーク（C）	500	1	1	
• 7	24311-NXA-000	ドラム, ギヤーシフト	5,900	1	1	ダウン増速
•	24311-NXA-800	ドラム, ギヤーシフト	8,500	(1)	(1)	アップ増速
• 8	24312-NX5-000	センター, シフトドラム	2,910	1	1	
9	24315-HA0-000	ピン, シフター	350	1	1	
10	24321-KW6-902	シフター, ドラム	1,840	1	1	
11	24322-HA0-000	カラー, シフター	195	1	1	
12	24324-KA3-711	ポールA, ラチェット	360	1	1	
13	24325-KA3-711	ポールB, ラチェット	360	1	1	
14	24326-KBH-901	プランジャー, ポール	275	2	2	
• 15	24328-NX5-000	プレート, ガイド	2,800	1	1	
16	24329-KA3-740	スプリング, ポールプランジャー	95	2	2	
17	24430-KA3-740	ストッパーCOMP., ドラム	690	1	1	
18	24435-KZ4-690	スプリング, ドラムストッパー	155	1	1	
• 19	24610-NX5-000	スピンドルCOMP., ギヤーシフト	2,600	1	1	

見出番号	部品番号	部　品　名	希望小売価格(円)	使用個数 '01	'02	備考
• 20	24615-NX5-300	ピン, シフトストッパー	550	1	1	
21	24651-MW0-000	スプリング, シフトリターン	210	1	1	
22	24655-KV3-000	プレート, ベアリングセット	360	1	1	
23	90004-GHB-680	ボルト, フランジ, NSHF 6×28	95	8	8	
24	90022-MG8-000	ピボット, シフトドラムストッパーアーム	145	1	1	
25	90428-958-000	ワッシャーB, スラスト14mm	165	2	2	
26	90435-HB3-000	ワッシャー6.1mm	110	1	1	
27	91004-KY4-900	ベアリング, ラジアルボール6905U	810	1	1	
• 28	91011-NX5-000	ベアリング, ボール5205Z	900	1	1	
29	91012-KA3-710	プレート, カウンターシャフトベアリング	140	1	1	
30	91101-121-691	ベアリング, ニードル（7E-HK1412）	770	1	1	
31	91102-GE1-711	ベアリング, ラジアルボール6204	660	1	1	
32	93600-06012-0A	スクリュー, フラット6×12	30	1	1	
33	94303-08140	ピン, ノック8×14	60	2	2	
34	94510-14000	サークリップ, エキスターナル14	30	2	2	
35	96001-06014-00	ボルト, フランジ6×14	40	4	4	
36	96220-40080	ローラー4×8	15	1	1	

ブロック　No.

E-11

キャブレター

2001 RS250R
2002 RS250R

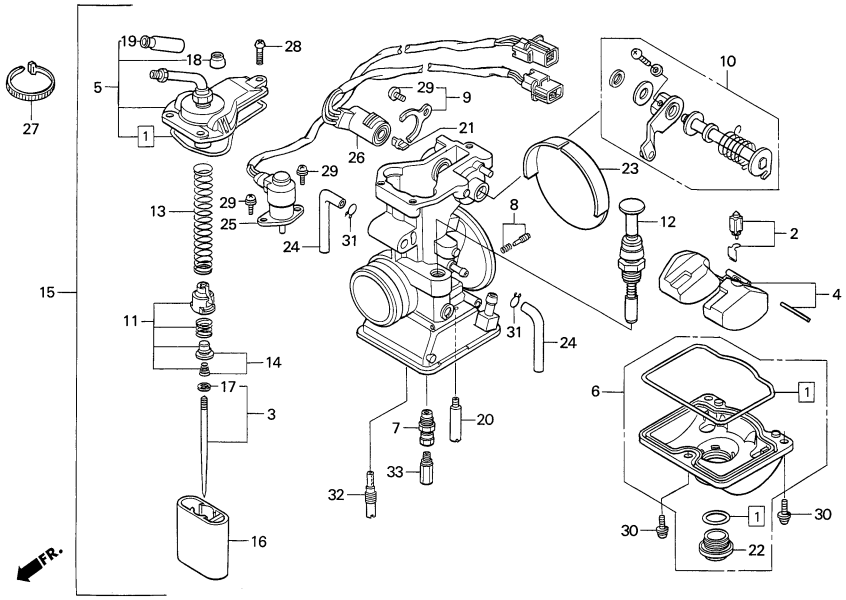

見出番号	部品番号	部品名	希望小売価格(円)	使用個数 '01	'02	備考
• 1	16010-NX4-780	ガスケットセット	1,200	1	1	
2	16011-KA3-741	バルブセット, フロート	1,680	1	1	
• 3	16012-NX4-780	ニードルセット,ジェット1267/3466/2351/1159	950	1	1	67-34
•	16201-NX4-780	ニードルセット,ジェット1265/3466/2351/1159	950	(1)	(1)	65-34
•	16202-NX4-780	ニードルセット,ジェット1266/3466/2351/1159	950	(1)	(1)	66-34
•	16203-NX4-780	ニードルセット,ジェット1268/3466/2351/1159	950	(1)	(1)	68-34
•	16204-NX4-780	ニードルセット,ジェット1269/3466/2351/1159	950	(1)	(1)	69-34
•	16205-NX4-780	ニードルセット,ジェット1270/3466/2351/1159	950	(1)	(1)	70-34
•	16206-NX4-780	ニードルセット,ジェット1271/3466/2351/1159	950	(1)	(1)	71-34
•	16207-NX4-780	ニードルセット,ジェット1272/3466/2351/1159	950	(1)	(1)	72-34
•	16230-NX4-780	ニードルセット,ジェット1265/3366/2350/1159	950	(1)	(1)	65-33
•	16231-NX4-780	ニードルセット,ジェット1266/3366/2350/1159	950	(1)	(1)	66-33
•	16232-NX4-780	ニードルセット,ジェット1267/3366/2350/1159	950	(1)	(1)	67-33
•	16233-NX4-780	ニードルセット,ジェット1268/3366/2350/1159	950	(1)	(1)	68-33
•	16234-NX4-780	ニードルセット,ジェット1269/3366/2350/1159	950	(1)	(1)	69-33
•	16235-NX4-780	ニードルセット,ジェット1270/3366/2350/1159	950	(1)	(1)	70-33
•	16236-NX4-780	ニードルセット,ジェット1271/3366/2350/1159	950	(1)	(1)	71-33
•	16237-NX4-780	ニードルセット,ジェット1272/3366/2350/1159	950	(1)	(1)	72-33
• 4	16013-NX4-780	フロートセット	1,900	1	1	
• 5	16014-NX4-711	トップセット	1,250	1	1	
• 6	16015-NX4-780	チャンバーセット, フロート	4,160	1	1	
• 7	16017-NX4-780	ホルダーセット, メインジェット	620	(1)	(1)	MARK36

見出番号	部品番号	部品名	希望小売価格(円)	使用個数 '01	'02	備考
•	16017-NX5-791	ホルダーセット, メインジェット	620	(1)	(1)	MARK39
•	16041-NX5-791	ホルダーセット, メインジェット	620	1	1	MARK37
• 8	16017-NX6-000	スクリューセット, A	680	1	1	
• 9	16018-NX4-780	セットプレート, セット	250	1	1	#2のみ
• 10	16033-NX4-780	レバーCOMPセット, スロットル	18,600	1	1	#2のみ
• 11	16037-NX4-781	スプリングセット, スロットル	750	1	1	
• 12	16046-NX4-681	バルブセット, スタータ	1,860	1	1	
• 13	16050-NX5-791	スプリング, コンプレッションコイル	530	1	1	
• 14	16070-NX4-781	セットカラーセット, スプリング	450	1	1	
• 15	16101-NXA-003	キャブレターASSY. #1	62,800	1	(1)	
•	16101-NXA-611	キャブレターASSY. #1	62,800	(1)	1	
•	16102-NXA-003	キャブレターASSY. #2	65,800	1	(1)	スロットルセンサー付
•	16102-NXA-611	キャブレターASSY. #2	65,800	(1)	1	スロットルセンサー付
• 16	16111-NX4-780	バルブ, スロットル#6.0	3,000	(1)	(1)	
•	16112-NX4-780	バルブ, スロットル#5.0	3,000	(1)	(1)	
•	16113-NX4-780	バルブ, スロットル#5.5	3,000	1	1	
17	16115-GHB-610	クリップ, バー	95	1	1	
• 18	16118-NX4-711	キャップ, ラバー	250	1	1	
19	16118-166-004	キャップ, ケーブルシーリング	265	1	1	
• 20	16121-NX5-791	ジェットCOMP., パワージェット#38	990	(1)	(1)	
•	16122-NX4-780	ジェットCOMP., パワージェット#40	990	1	(1)	

ブロック　No.

E-11

キャブレター

2001 RS250R
2002 RS250R

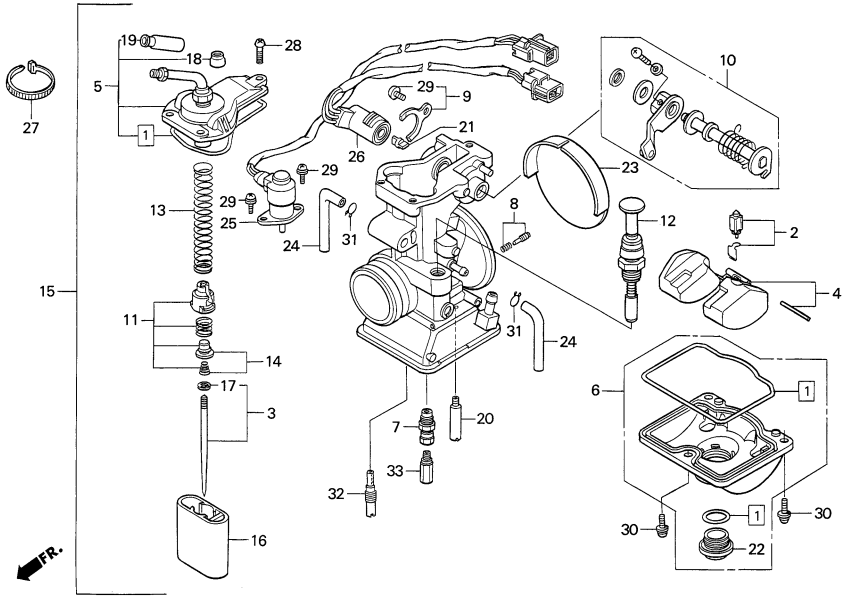

見出番号	部品番号	部　品　名	希望小売価格(円)	使用個数 '01	'02	備考
•	16122-NX5-791	ジェットCOMP., パワージェット#42	990	(1)	(1)	
•	16124-NX4-780	ジェットCOMP., パワージェット#45	990	(1)	(1)	
•	16123-NX5-791	ジェットCOMP., パワージェット#48	990	(1)	1	
•	16126-NX4-780	ジェットCOMP., パワージェット#50	990	(1)	(1)	
21	16145-MZ2-780	ジョイント, コネクター	450	1	1	#2のみ
• 22	16162-NX4-780	ホールディングボルト	300	1	1	
• 23	16196-NX6-010	キャップ	1,480	1	–	
• 24	16199-NX4-780	エアーベントチューブ	220	2	2	
• 25	16200-NX5-791	バルブASSY., ソレノイド	2,500	1	1	
• 26	17135-NX5-791	センサーASSY., スロットル	3,600	1	1	#2のみ
• 27	90652-ND5-000	タイラップ2.4×92	60	1	1	
28	93500-04012-0A	スクリューパン4×12	25	3	3	
29	93892-04010-00	スクリューワッシャー4×10	30	2	2	#1キャブ
				3	3	#2キャブ
30	93892-04014-18	スクリューワッシャー4×14	30	3	3	
31	95002-02079	クリップB17, チューブ	30	2	2	
32	99103-440-0400	ジェット, スロー#40	440	(1)	(1)	
	99103-440-0420	ジェット, スロー#42	440	(1)	(1)	
	99103-440-0450	ジェット, スロー#45	440	1	1	
	99103-440-0480	ジェット, スロー#48	440	(1)	(1)	
	99103-440-0500	ジェット, スロー#50	440	(1)	(1)	
33	99113-GHB-1500	ジェット, メイン#150	450	(1)	(1)	
	99113-GHB-1520	ジェット, メイン#152	450	(1)	(1)	
	99113-GHB-1550	ジェット, メイン#155	450	(1)	(1)	
	99113-GHB-1580	ジェット, メイン#158	450	(1)	(1)	
	99113-GHB-1600	ジェット, メイン#160	450	(1)	(1)	
	99113-GHB-1620	ジェット, メイン#162	450	(1)	(1)	
	99113-GHB-1650	ジェット, メイン#165	450	(1)	(1)	
	99113-GHB-1680	ジェット, メイン#168	450	(1)	(1)	
	99113-GHB-1700	ジェット, メイン#170	450	(1)	(1)	
	99113-GHB-1720	ジェット, メイン#172	450	(1)	(1)	
	99113-GHB-1750	ジェット, メイン#175	450	(1)	(1)	
	99113-GHB-1780	ジェット, メイン#178	450	(1)	(1)	
	99113-GHB-1800	ジェット, メイン#180	450	(1)	(1)	
	99113-GHB-1820	ジェット, メイン#182	450	(1)	(1)	
	99113-GHB-1850	ジェット, メイン#185	450	(1)	(1)	
	99113-GHB-1880	ジェット, メイン#188	450	(1)	(1)	
	99113-GHB-1900	ジェット, メイン#190	450	(1)	(1)	
	99113-GHB-1920	ジェット, メイン#192	450	(1)	(1)	
	99113-GHB-1950	ジェット, メイン#195	450	(1)	(1)	#1キャブ
				1	1	#2キャブ
	99113-GHB-1980	ジェット, メイン#198	450	(1)	(1)	
	99113-GHB-2000	ジェット, メイン#200	450	1	1	#1キャブ

ブロック　No.

E-11

キャブレター

2001 RS250R
2002 RS250R

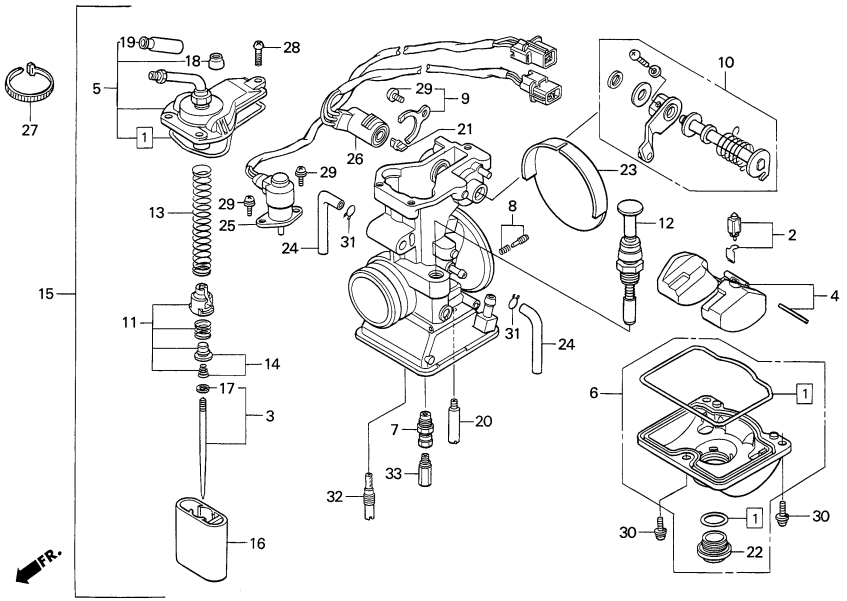

見出番号	部品番号	部　品　名	希望小売価格(円)	使用個数 '01	使用個数 '02	備考
	99113-GHB-2000	ジェット, メイン#200	450	(1)	(1)	#2キャブ
•	99113-GHB-2050	ジェット, メイン#205	450	(1)	(1)	
•	99113-GHB-2100	ジェット, メイン#210	450	(1)	(1)	
•	99113-GHB-2150	ジェット, メイン#215	450	(1)	(1)	

見出番号	部品番号	部　品　名	希望小売価格(円)	使用個数 '01	使用個数 '02	備考

ブロック　No.

F-1

サーボモーター・
メーター・メーターパネル
2001 RS250R
2002 RS250R

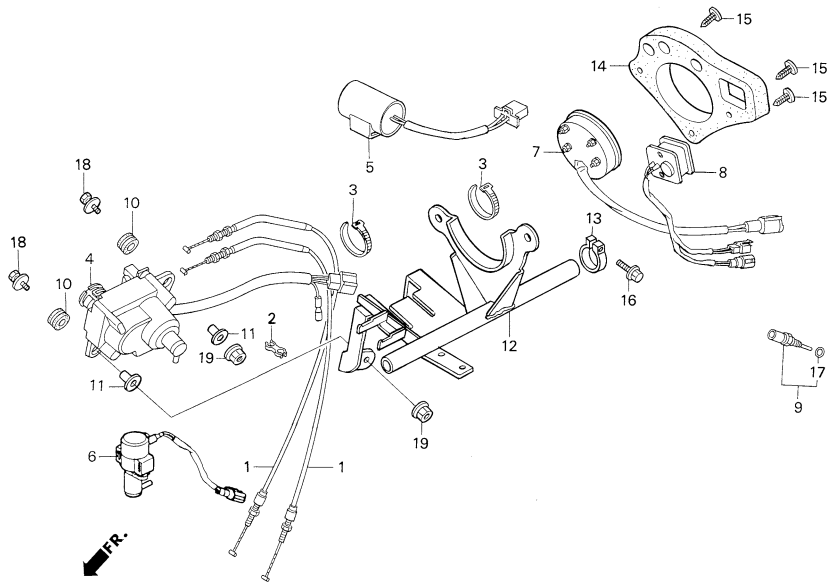

見出番号	部品番号	部　品　名	希望小売価格(円)	使用個数 '01	使用個数 '02	備考
• 1	17950-NX5-000	ケーブルCOMP., コントロール	1,100	2	2	
• 2	17955-NF5-750	ホルダー, ケーブル	420	1	1	
• 3	22872-NF5-760	バンド200	110	2	2	
• 4	31420-NF5-761	モーターASSY., サーボ	14,400	1	1	
• 5	31700-NX5-000	ユニットASSY., コンデンサー	7,600	1	1	
• 6	36190-NX5-770	ラム・ソレノイドバルブASSY.	9,570	1	1	
• 7	37250-NX4-731	タコメーターASSY.	30,800	1	1	
• 8	37460-NX4-701	メーターASSY., ウォーターテンプ	8,000	1	1	
• 9	37870-NF4-611	センサーASSY., T.W.	1,200	1	1	
10	43516-HA2-000	ラバー, オイルカップマウント	145	2	2	
11	50324-425-010	カラー6.3×13	185	2	2	
• 12	50810-NXA-000	ステイCOMP., センターカウル	13,000	1	1	
• 13	50811-NX4-680	バンドD25	1,040	1	1	
• 14	50815-NXA-610	パネル, メーター	850	(1)	1	
•	50815-NX4-000	パネル, メーター	840	1	–	
• 15	50816-NX4-000	クリップ, クリスマスツリー	10	3	3	
16	90004-GHB-670	ボルト, フランジ6×25	95	1	1	
17	91307-PK2-005	Oリング9.5×1.5	85	1	1	
18	93404-06028-00	ボルトワッシャー6×28	40	2	2	
19	94050-06000	ナット, フランジ6mm	35	2	2	

見出番号	部品番号	部　品　名	希望小売価格(円)	使用個数 '01	使用個数 '02	備考

ブロック　No.

F-2

ケーブル・スイッチ・ステアリングハンドル

2001 RS250R
2002 RS250R

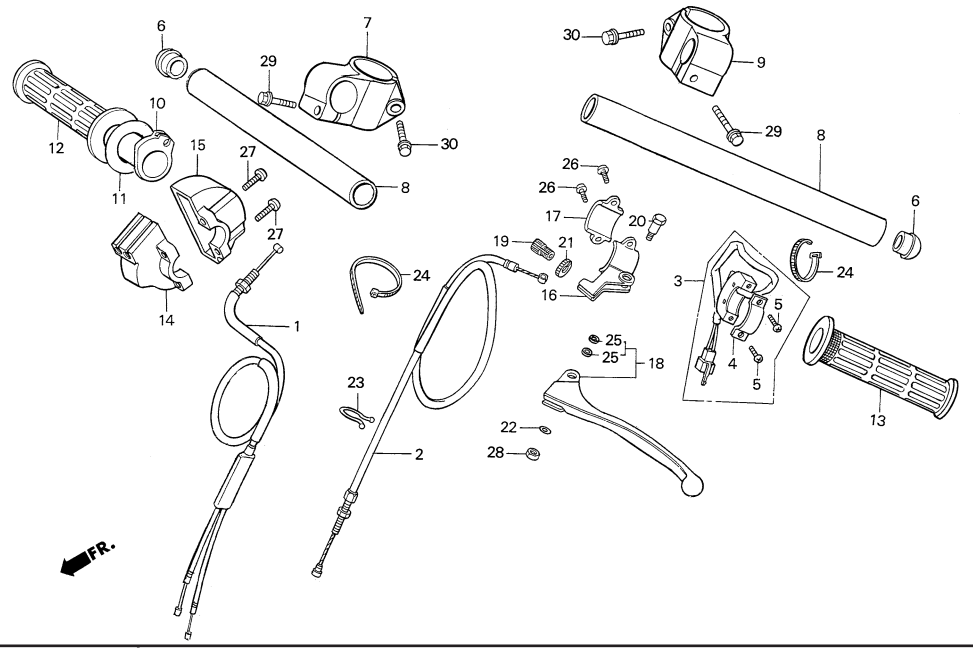

見出番号	部品番号	部品名	希望小売価格(円)	使用個数 '01	使用個数 '02	備考
• 1	17910-NXA-000	ケーブルCOMP., スロットル	1,600	1	1	
• 2	22870-NX5-000	ケーブルCOMP., クラッチ	1,400	1	1	
• 3	35130-NX5-000	スイッチASSY., キル	1,400	1	1	
4	35132-KR5-013	プレート, セット	155	1	1	
5	35133-KJ2-003	スクリュー, パン4×12	80	2	2	
• 6	53105-NF4-770	キャップ, ハンドルパイプ	340	2	2	
• 7	53110-NXA-000	ホルダー, R. ハンドル	8,900	1	1	
• 8	53111-NX4-000	パイプ, ハンドル	1,950	2	2	
• 9	53120-NXA-000	ホルダー, L. ハンドル	8,900	1	1	
• 10	53141-NX5-770	パイプ, スロットルグリップ	990	1	1	
• 11	53142-NX5-770	リングリーフ	90	1	1	
12	53165-ML7-010	グリップ, R. ハンドル	560	1	1	
13	53166-ML7-000	グリップ, L. ハンドル	560	1	1	
• 14	53167-NX5-950	ハウジングA, グリップ	1,680	1	1	
• 15	53168-NX5-950	ハウジングB, グリップ	1,780	1	1	
16	53172-430-003	ブラケット, L. ハンドルレバー	2,160	1	1	
17	53173-376-000	ホルダー, レバーブラケット	630	1	1	
• 18	53178-NX5-680	レバー, L. ステアリングハンドル	2,350	1	1	
19	53192-KA4-710	ボルト, ワイヤーアジャスティング	410	1	1	
• 20	90114-NX5-680	ボルト, レバーピボット	550	1	1	
21	90321-KF0-000	ナット, フィキシング	410	1	1	
• 22	90501-NX5-680	カラー6×8.5×1.2	450	1	1	
23	90659-MR5-000	クリップハーネス	55	1	1	
24	91058-MG9-681	バンド, セルフロック	120	2	2	
• 25	91058-NX6-801	ベアリング, ラジアルボール6×10×2.5	700	2	2	
26	93500-05016-0A	スクリュー, パン5×16	25	2	2	
27	93500-05020-0G	スクリュー, パン5×20	25	2	2	
28	94001-06000-0S	ナット, 6カク6mm	30	1	1	
29	96001-06022-00	ボルト, フランジ6×22	50	2	2	
30	96500-08035-00	ボルト, フランジ8×35	55	2	2	

ブロック　No.

F-3

フロントブレーキキャリパー・フロントブレーキマスターシリンダー

2001 RS250R

2002 RS250R

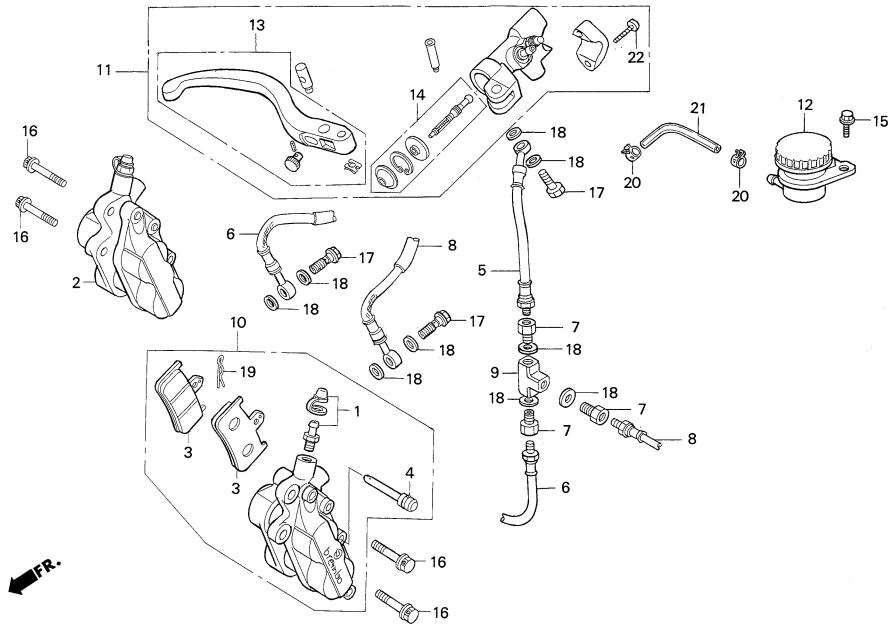

見出番号	部品番号	部品名	希望小売価格(円)	使用個数 '01	使用個数 '02	備考
• 1	43352-NX5-004	ブリーダーCOMP.	350	2	2	
• 2	45100-NX5-770	キャリパーASSY., R. フロント	26,000	1	1	
• 3	45105-NX4-770	パッドCOMP., ブレーキ（t9.2, シルバー）	3,230	4	4	SUSディスク用
• 4	45109-NX5-004	ピン, ハンガー	400	2	2	
• 5	45125-NX5-681	ホースA, フロントブレーキ	1,900	1	1	
• 6	45126-NX5-681	ホースB, R. フロントブレーキ	3,200	1	1	
7	45127-KZ4-003	ジョイント, ブレーキホース	580	3	3	
• 8	45127-NX5-681	ホースB, L. フロントブレーキ	3,400	1	1	
• 9	45129-NX5-680	ジョイント, 3ウェイ	1,500	1	1	
• 10	45200-NX5-770	キャリパーASSY., フロント	26,000	1	1	
• 11	45500-NX5-680	マスターシリンダーASSY., フロントブレーキ.	38,000	1	1	ブレンボ
• 12	45520-NX6-000	カップASSY., フロントマスターシリンダー	2,800	1	1	
• 13	53175-NX5-680	レバーセット, フロントブレーキL20	4,000	1	1	
• 14	53176-NX5-680	プッシュロッドセット	5,000	1	1	
15	90108-GK1-000	ボルト, フランジ 6×12	100	1	1	
• 16	90111-NX4-710	ボルト, フランジ10×31	400	4	4	
• 17	90145-NX4-710	オイルボルト, 10×21.5	700	3	3	
18	90601-ZE1-000	ワッシャー, ドレンプラグ10mm	50	9	9	
19	94251-05000	ピン, ロック5mm	30	1	1	
20	95002-40850-08	クランプ D8.5, チューブ	50	2	2	
• 21	95003-11015-60	ビニールチューブ, 5×9×150	40	1	1	
22	96600-06020-07	ボルト, ソケット6×20	40	2	2	

ブロック　No.

F-4

ステアリングステム・ステアリングダンパー・フロントフェンダー

2001 RS250R
2002 RS250R

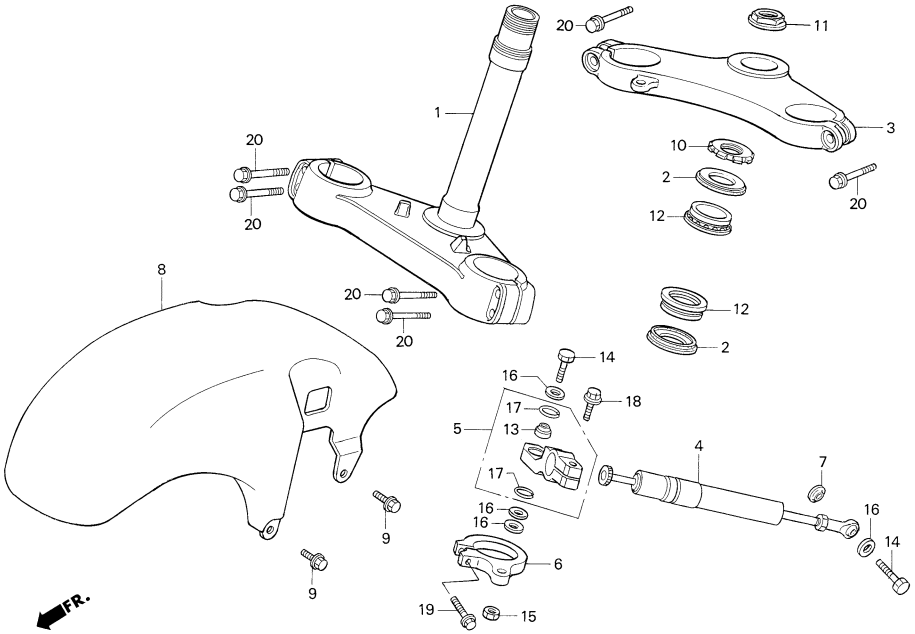

見出番号	部品番号	部品名	希望小売価格(円)	使用個数 '01	使用個数 '02	備考
• 1	53200-NXA-000	ステムCOMP., ステアリング（32.5）	28,000	1	1	
2	53214-MR7-003	ダストシール, ステアリングヘッド	250	2	2	
• 3	53230-NXA-000	ブリッジ, フォークトップ（32.5）	17,500	1	1	
• 4	53700-NXA-003	ダンパーASSY., ステアリング	31,500	1	–	
•	53700-NXA-611	ダンパーASSY., ステアリング	31,500	(1)	1	
• 5	53705-NF5-760	ホルダーASSY., ステアリングダンパー	10,000	1	1	
• 6	53710-NXA-000	ステイ, ステアリングダンパー	6,800	1	1	
• 7	53713-NC8-000	スペーサー, ステアリングダンパー	540	1	1	
• 8	61100-NXA-000	フェンダー, フロント	30,000	1	–	
•	61100-NXA-610	フェンダー, フロント	30,000	(1)	1	
9	90108-GK1-000	ボルト, フランジ6×12	100	4	4	
10	90302-MR7-000	スレッドB, ステアリングヘッドトップ	730	1	1	
• 11	90302-NF5-760	ナット, ステアリングステム	1,770	1	1	
12	91016-MR7-003	ベアリング, ヘッドパイプ	1,470	2	2	
• 13	91060-NL0-003	ベアリング, スフェリカル8mm	3,120	1	1	
14	92201-08035-0A	ボルト, 6カク8×35	40	2	2	
15	94002-08000-0S	ナット, 6カク8mm	30	1	1	
16	94102-08000	ワッシャー, プレイン8mm	25	4	4	
17	94601-17000	クリップ, ピストンピン17mm	30	2	2	
18	96001-06028-00	ボルト, フランジ6×28	50	1	1	
19	96001-06035-00	ボルト, フランジ6×35	50	1	1	
20	96500-08035-00	ボルト, フランジ8×35	55	6	6	

ブロック　No.

F-5

フロントフォーク

2001 RS250R
2002 RS250R

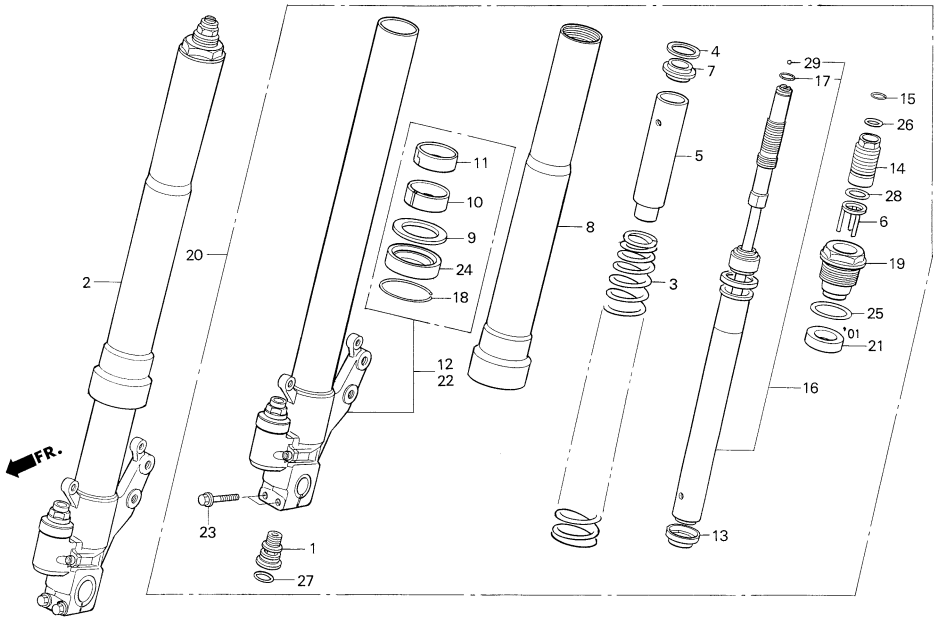

見出番号	部品番号	部品名	希望小売価格(円)	使用個数 '01	使用個数 '02	備考
• 1	51126-NXA-003	ボルト, ソケット	3,800	2	2	
• 2	51400-NXA-003	フォークASSY., R. フロント	67,000	1	–	
•	51400-NXA-611	フォークASSY., R. フロント	67,000	–	1	
• 3	51401-NXA-003	スプリング, フロントフォーク	7,500	2	2	
•	51402-NXA-003	スプリング, フロントフォーク（ソフト）	7,500	(2)	(2)	
•	51403-NXA-003	スプリング, フロントフォーク（ハード）	7,500	(2)	(2)	
4	51403-MA0-771	シート, スプリング	160	2	2	
5	51403-MCF-003	カラー, スプリング	1,420	2	–	ℓ=100
•	51405-NXA-003	カラー, スプリング	1,500	(2)	2	ℓ=95
6	51404-MT7-003	プレートCOMP., スプリングアジャスト	900	2	2	
7	51406-MW4-003	ストッパー, スプリングシート	195	2	2	
• 8	51410-NXA-003	チューブ, アウター	17,000	2	2	
9	51412-KA4-711	リング, バックアップ	320	2	2	
10	51414-MAZ-003	ブッシュ, ガイド	400	(2)	2	
•	51414-NXA-003	ブッシュ, ガイド	600	2	–	
11	51415-MAZ-003	ブッシュ, スライド	630	(2)	2	
•	51415-NXA-003	ブッシュ, スライド	1,000	2	–	
• 12	51420-NXA-003	R. スライドパイプCOMP.	28,000	1	–	
•	51420-NXA-611	R. スライドパイプCOMP.	28,000	(1)	1	
• 13	51421-NXA-003	プレート, センターリング	1,000	2	2	
14	51422-MT7-003	アジャスター, スプリング	3,570	2	2	
15	51423-MT7-003	リングB, ストッパー	175	2	2	
• 16	51430-NXA-003	ダンパーCOMP., フロント	24,000	2	–	
•	51430-NXA-611	ダンパーCOMP., フロント	24,000	(2)	2	
• 17	51436-NF5-761	エキスパンダー	530	2	2	
18	51447-KA4-711	リング, オイルシールストッパー	145	2	2	
19	51454-MCF-003	ボルト, フロントフォーク	4,310	2	2	
• 20	51500-NXA-003	フォークASSY., L. フロント	67,000	1	–	
•	51500-NXA-611	フォークASSY., L. フロント	67,000	–	1	
21	51517-MCF-003	ラバー, ストッパー	265	2	–	
• 22	51520-NXA-003	L. スライドパイプCOMP.	28,000	1	–	
•	51520-NXA-611	L. スライドパイプCOMP.	28,000	(1)	1	
23	90109-MR7-000	ボルト, フランジ DR 8×45	150	4	4	
• 24	91255-KS6-831	シール, オイル43×54×11	800	2	–	
•	91255-MCF-003	シール, オイル43×54×11	800	(2)	2	
25	91258-GF4-003	Oリング, 44.7×2.4	245	2	2	
26	91311-MR7-003	Oリング, 13.8×2.4	130	2	2	
27	91351-MCF-003	Oリング, 17.8×2.4	130	2	2	
28	91351-MT7-003	Oリング, 23.7×2.4	220	2	2	
29	96211-04000	ボール, スチール#4	10	2	2	

ブロック　No.

F-6

フロントホイール

2001 RS250R
2002 RS250R

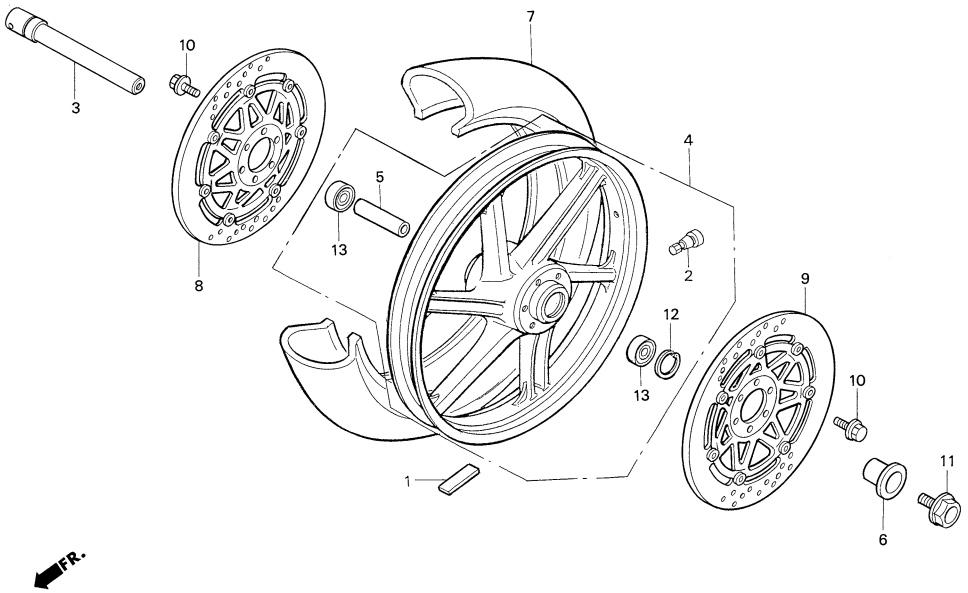

見出番号	部品番号	部　品　名	希望小売価格(円)	使用個数 '01	'02	備考
• 1	42720-NC8-000	ウエイト (10G), バランサー	60	N	N	
•	42721-NC8-000	ウエイト (20G), バランサー	120	N	N	
2	42753-ML7-004	バルブ (DUN), リム	390	1	1	
• 3	44300-NXA-000	アクスルASSY., フロントホイール	3,540	1	1	
• 4	44600-NXA-610	ホイールCOMP., フロント3.50×17	97,900	–	1	ブラック
•	44600-NX5-770	ホイールCOMP., フロント3.50×17	97,900	1	–	ホワイト
•	44600-NX5-850	ホイールCOMP., フロント3.75×17	97,900	(1)	(1)	ホワイト
• 5	44620-ND5-750	カラー, フロントアクスルセンター	340	1	1	
• 6	44621-NF5-750	カラー, フロントホイールサイド	740	1	1	
7		タイヤ, フロント120/60 R17 (DUN)	———	1	1	(HRC非売品)
• 8	45120-NX4-681	ディスクCOMP., R. フロントブレーキ	16,300	1	1	SUS
• 9	45220-NX5-681	ディスクCOMP., L. フロントブレーキ	16,300	1	1	SUS
10	90003-MC7-000	ボルト, フランジ6×20	170	12	12	
11	90305-ML7-000	ボルト, フロントアクスル	320	1	1	
12	94520-42000	サークリップ, インターナル42mm	70	1	1	
13	96150-60040-10	ベアリング, ラジアルボール6004	670	2	2	

見出番号	部品番号	部　品　名	希望小売価格(円)	使用個数 '01	'02	備考

ブロック　No.

F-7

リヤーブレーキマスターシリンダー

2001 RS250R
2002 RS250R

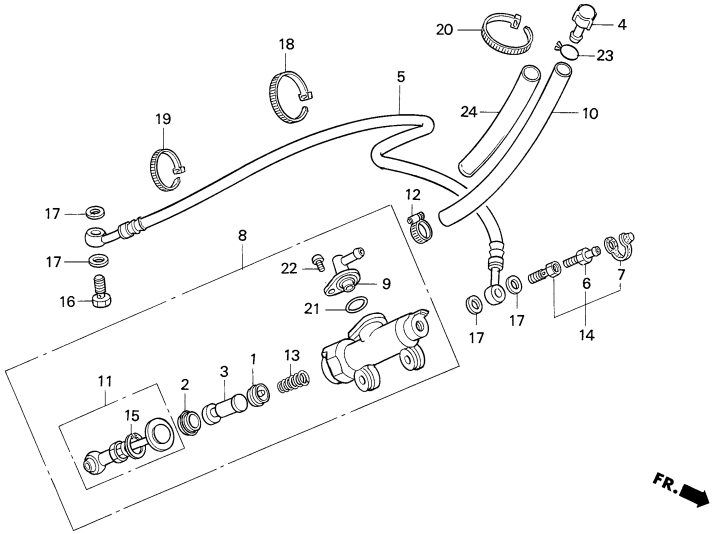

見出番号	部品番号	部　品　名	希望小売価格(円)	使用個数 '01	使用個数 '02	備考
• 1	04601-ND5-760	カップ, プライマリー	370	1	1	
• 2	04602-ND5-760	カップ, セカンダリー	370	1	1	
• 3	04603-NF4-770	ピストン, リヤー	1,560	1	1	
4	17370-419-700	プラグ, ブリーザーチューブ	155	1	1	
• 5	43310-NXA-000	ホース, リヤーブレーキ	2,800	1	1	
6	43352-568-003	スクリュー, ブリーダー	205	1	1	
7	43353-461-771	キャップ, ブリーダー	160	1	1	
• 8	43500-NF4-770	マスターシリンダーASSY., リヤー	10,300	1	1	
9	43503-MB2-006	コネクター, マスターシリンダー	360	1	1	
• 10	43503-NF4-000	ビニールチューブ9×13×240	110	1	1	
• 11	43504-NF4-770	ロッドASSY.	2,700	1	1	
• 12	43541-ND5-750	クランプ	250	1	1	
• 13	45506-ND5-751	スプリング	800	1	1	
• 14	45530-NF4-650	ボルトASSY., オイルブリーダー	1,200	1	1	
15	46182-500-013	サークリップ, マスターシリンダー	105	1	1	
16	90145-MS9-612	ボルト, オイル10×22	320	1	1	
17	90601-ZE1-000	ワッシャー, ドレンプラグ10mm	50	4	4	
• 18	90651-NC8-000	タイラップ3.6×281	110	1	1	
• 19	90652-ND5-000	タイラップ2.4×92	60	1	1	
20	91058-MG9-681	バンド, セルフロック	120	1	1	
21	91212-422-006	Oリング14.8×2.4	135	1	1	
22	93893-04012-18	スクリューワッシャー4×12	35	1	1	
23	95002-02120	クリップ, チューブB12	35	1	1	
• 24	95003-45012-10	ビニールチューブ14×18×120	450	1	1	

ブロック　No.

F-8

リヤーブレーキキャリパー

2001 RS250R
2002 RS250R

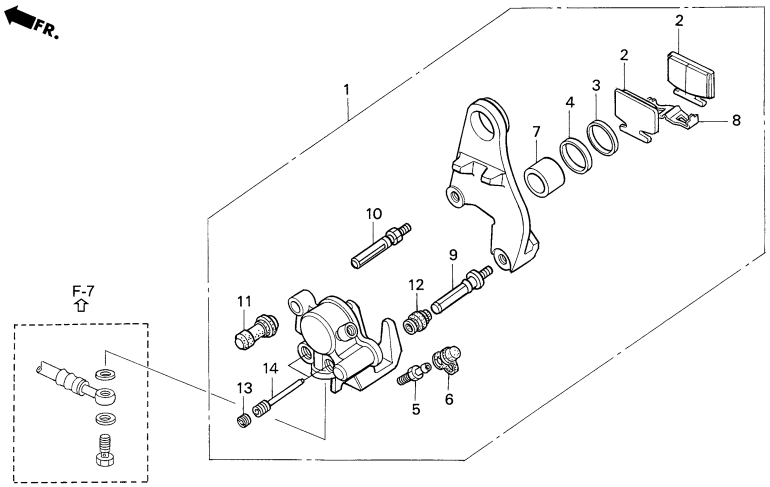

見出番号	部品番号	部　品　名	希望小売価格(円)	使用個数 '01	使用個数 '02	備考
• 1	43100-NXA-000	キャリパーASSY., リヤー	16,500	1	1	
• 2	43105-NF5-611	パッドCOMP.	2,000	2	2	
3	43109-MA3-006	ダストシール	220	1	1	
4	43209-MA3-006	シール, ピストン	225	1	1	
5	43352-568-003	スクリュー, ブリーダー	205	1	1	
6	43353-461-771	キャップ, ブリーダー	160	1	1	
7	45107-GM9-711	ピストン	1010	1	1	
8	45108-GM9-741	パッドスプリング	295	1	1	
9	45131-HA5-672	ボルトA, ピン	430	1	1	
10	45131-166-016	ボルト, ピン	220	1	1	
11	45132-166-016	ブッシュブーツ, ピン	165	1	1	
12	45133-MA3-006	ブーツB	195	1	1	
13	45203-MG3-016	プラグ, ピン	165	2	2	
14	45215-GE2-016	ピン, ハンガー	350	2	2	

見出番号	部品番号	部　品　名	希望小売価格(円)	使用個数 '01	使用個数 '02	備考

ブロック　No.

F-9

リヤーホイール

2001 RS250R
2002 RS250R

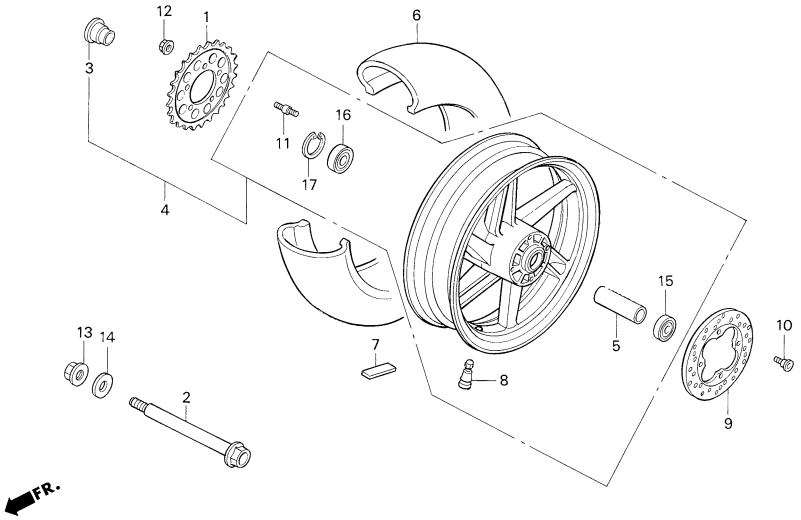

見出番号	部品番号	部　品　名	希望小売価格(円)	使用個数 '01	使用個数 '02	備考
• 1	41203-NXA-000	スプロケット, ファイナルドリブン33T	9,500	(1)	(1)	
•	41204-NXA-000	スプロケット, ファイナルドリブン34T	9,500	(1)	(1)	
•	41205-NXA-000	スプロケット, ファイナルドリブン35T	9,500	(1)	(1)	
•	41206-NXA-000	スプロケット, ファイナルドリブン36T	9,500	1	1	
•	41207-NXA-000	スプロケット, ファイナルドリブン37T	9,500	(1)	(1)	
•	41208-NXA-000	スプロケット, ファイナルドリブン38T	9,500	(1)	(1)	
• 2	42301-NXA-000	アクスル, リヤーホイール	3,600	1	1	
• 3	42304-NXA-000	カラー, リヤーホイールサイド	1,500	1	1	
• 4	42610-NXA-000	ホイールセット, リヤー5.50×17	118,000	1	–	ホワイト
•	42610-NXA-610	ホイールセット, リヤー5.50×17	118,000	–	1	ブラック
• 5	42620-NXA-000	カラー, リヤーホイールディスタンス	1,200	1	1	
6		タイヤ, リヤー165/55 R17（DUN）	———	1	1	（HRC非売品）
• 7	42720-NC8-000	ウエイト, バランサー（10G）	60	N	N	
•	42721-NC8-000	ウエイト, バランサー（20G）	120	N	N	
8	42753-ML7-004	バルブ, リム（DUN）	390	1	1	
9	45351-KAB-000	ディスク, リヤーブレーキ	7,900	1	1	
10	90112-GZ0-000	ボルト, ディスク8×20	205	4	4	
11	90135-HA7-770	ボルト, スタッド（2）, 10×22	245	5	5	
12	90304-GE8-003	ナット, U, フランジ10mm	145	5	5	
13	90305-KZ4-891	ナット, U, 18mm	400	1	1	
14	90401-KZ4-890	ワッシャー, 18×32×2	155	1	1	
• 15	91050-NXA-003	ベアリング, ラジアルボールEC-6204LLU	950	1	1	
16	91053-MAZ-003	ベアリング, ラジアルボール6205×2	830	1	1	
17	94520-52000	サークリップ, インターナル52mm	100	1	1	

ブロック　No.

F-10

フューエルタンク

2001 RS250R
2002 RS250R

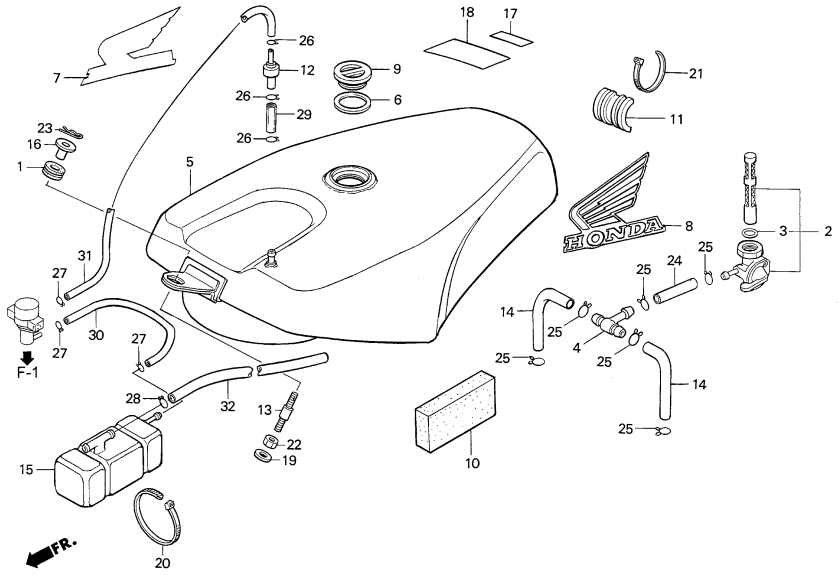

見出番号	部品番号	部　品　名	希望小売価格(円)	使用個数 '01	使用個数 '02	備考
1	15604-MG7-000	グロメット, オイルクーラー	155	1	1	
• 2	16950-NF5-003	コックASSY., フューエル	1,600	1	1	
3	16958-MA1-731	Oリング10.6×1.3	240	1	1	
4	16958-MB0-000	ジョイント, フューエルチューブ	610	1	1	
• 5	17510-NXA-000	タンクCOMP., フューエル	128,000	1	1	
• 6	17515-NX5-770	パッキング, フューエルキャップ	1,450	1	1	
• 7	17516-NF4-610	ウイングマーク, R. サイド	550	(1)	(1)	
• 8	17517-NF4-610	ウイングマーク, L. サイド	550	(1)	(1)	
• 9	17521-NX4-680	キャップ, フューエルタンク	3,850	1	1	
• 10	17522-NF5-690	スポンジ, バッフル	680	6	6	
• 11	17528-NC8-000	ラバー, フューエルタンクマウントリヤー	420	1	1	
• 12	17625-NX5-771	バルブCOMP., ダッシュポットチェック	590	1	1	青／茶
• 13	17629-NX4-000	ピン, タンクマウント	210	1	1	
• 14	17702-NX5-790	チューブ, フューエル	420	2	2	
• 15	19130-NX5-770	キャッチタンク	650	1	1	
16	80115-GS3-000	サイドカラー, リヤーフェンダー	120	1	1	
• 17	87207-NX4-770	マーク, コーション	120	1	1	
• 18	87208-ND4-000	マーク, コーション	100	1	1	
19	90443-GC8-000	ワッシャー, スペシャル8mm	130	1	1	
• 20	90651-NC8-000	タイラップ3.6×281	110	1	1	

見出番号	部品番号	部　品　名	希望小売価格(円)	使用個数 '01	使用個数 '02	備考
21	91058-MG9-681	バンド, セルフロック	120	1	1	
22	94002-08000-0S	ナット, 6カク8mm	30	1	1	
23	94252-10100	ピン, ロック10mm	40	1	1	
24	95001-75150-40	チューブ, フューエル7.3×150	150	1	1	
25	95002-02120	クリップ, チューブB12	35	6	6	
26	95002-45000	クリップ, チューブC8	25	3	3	
27	95002-50000	クリップ, チューブC9	25	3	3	
28	95002-80000	クリップ, チューブC12	30	1	1	
29	95003-10003-31	ビニールチューブ5×8×30	非売品	1	1	ビニールチューブ 内径Ø5×30mm
30	95003-10022-31	ビニールチューブ5×8×220	非売品	1	1	ビニールチューブ 内径Ø5×220mm
31	95003-10060-31	ビニールチューブ5×8×600	非売品	1	1	ビニールチューブ 内径Ø5×600mm
32	95003-23060-31	ビニールチューブ8×12×600	非売品	1	1	ビニールチューブ 内径Ø8×600mm

ブロック　No.

F-11

キャブレターボックス

2001 RS250R
2002 RS250R

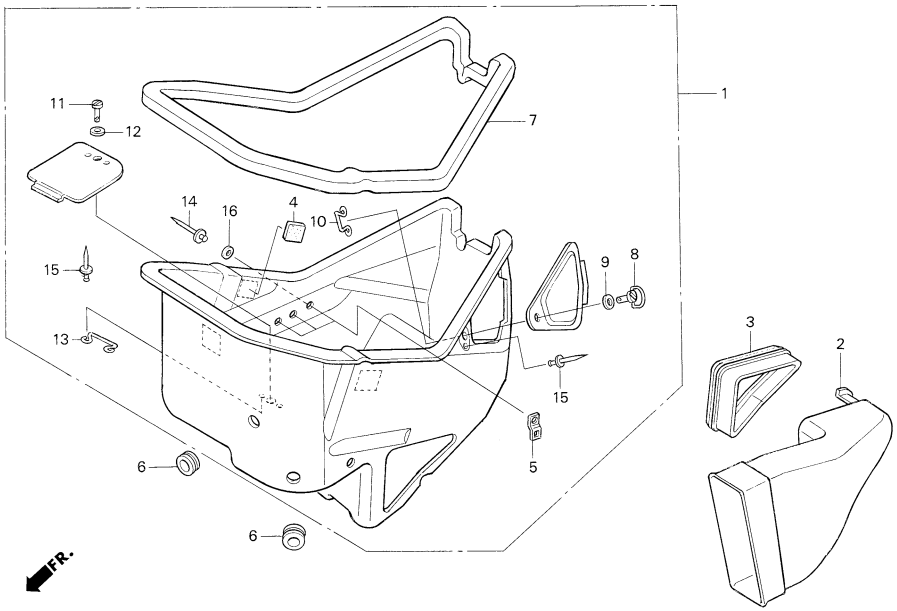

見出番号	部品番号	部　品　名	希望小売価格(円)	使用個数 '01	使用個数 '02	備考
• 1	17210-NXA-000	ボックスASSY, キャブレター	72,000	1	–	
•	17210-NXA-610	ボックスASSY, キャブレター	72,000	(1)	1	
• 2	17250-NXA-000	ジョイント, サイドダクト	19,000	1	1	
• 3	17260-NXA-000	チューブ, ダクトコーン	2,000	1	1	
• 4	17505-GT8-600	ラバー, フューエルタンク	80	3	3	
• 5	50193-NX6-000	ステー, カプラー	360	3	3	
6	55204-GJ2-000	グロメット, オイルチューブ	120	2	2	
• 7	64234-NX5-770	シールギャップ	100	3	4	
• 8	90654-NX5-770	スタッドファスナー35	680	1	1	
• 9	90655-NX5-770	グロメットファスナー	100	1	1	
• 10	90656-NX5-770	スプリングファスナー35	190	1	1	
• 11	90754-NX5-770	スタッドファスナー30	390	1	1	
• 12	90755-NX5-770	グロメットファスナー	30	1	1	
• 13	90756-NX5-770	スプリングファスナー30	240	1	1	
• 14	91080-NC8-300	ブラインドリベット3.2×6.4	10	3	3	
• 15	91082-NF5-000	ブラインドリベット2.4×5.7	20	N	N	
16	94101-03000	ワッシャー, プレーン3mm	25	3	3	

見出番号	部品番号	部　品　名	希望小売価格(円)	使用個数 '01	使用個数 '02	備考

ブロック　No.

F-12

エキスパンションチャンバー

2001 RS250R
2002 RS250R

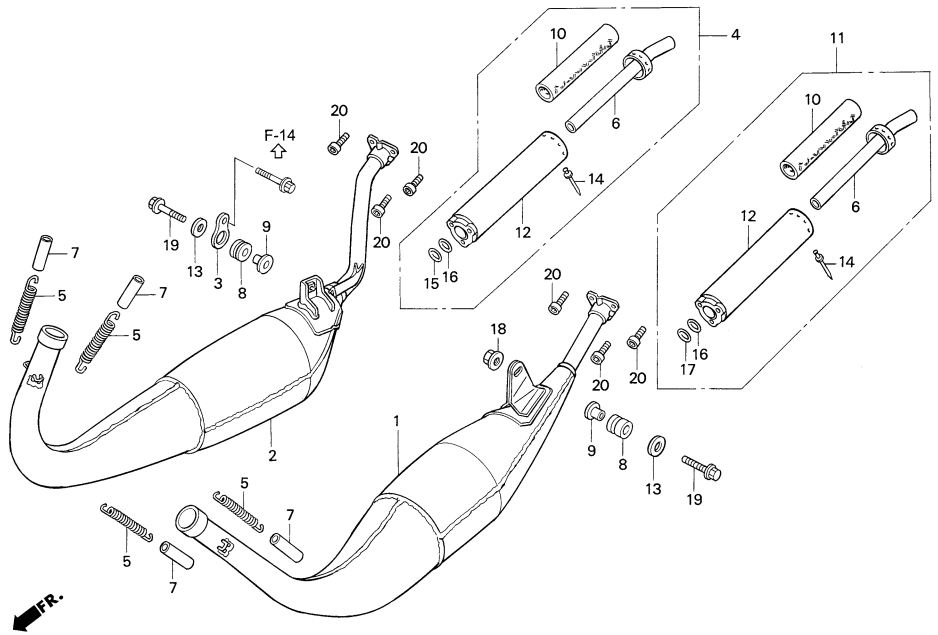

見出番号	部品番号	部　品　名	希望小売価格(円)	使用個数 '01	使用個数 '02	備考
• 1	18310-NXA-000	エキスパンションチャンバーCOMP., No.1	65,000	1	1	
• 2	18320-NXA-000	エキスパンションチャンバーCOMP., No. 2	65,000	1	1	
• 3	18326-NX4-710	ステー, チャンバー	600	1	1	
• 4	18330-NXA-000	R. サイレンサーASSY.	15,500	1	1	
5	18332-KS6-000	スプリング, エキゾーストパイプ	350	4	4	
• 6	18332-NXA-000	インナーCOMP., サイレンサー	7,300	2	2	
7	14539-KCZ-300	チューブ, テンショナースプリング	175	(4)	4	
•	18333-ND4-760	チューブ, スプリング	470	4	–	
8	18334-KA3-830	ラバー, サイレンサー	155	2	2	
9	18336-KS6-700	カラー, サイレンサーマウンティング	245	2	2	
• 10	18336-NF5-761	L. グラスウール	1,250	2	2	
• 11	18340-NXA-000	L. サイレンサーASSY.	15,500	1	1	
• 12	18344-NXA-300	ボディ, サイレンサー	7,200	2	2	
13	90506-430-000	ワッシャー, フェンダーマウンティング	145	2	2	
• 14	91081-NF4-003	リベット, ブラインド3.2	10	16	16	
15	91301-KR3-003	Oリング25.5×2.5	160	1	1	
16	91301-MW4-004	Oリング26.2×1.9	95	2	2	
17	91315-KE8-003	Oリング24×3	140	1	1	
18	94050-06000	ナット, フランジ6mm	35	1	1	
19	96500-06025-00	ボルト, フランジ6×25	50	2	2	
20	96700-06016-07	ボルト, ソケット6×16	40	6	6	

ブロック　No.

F-13

チェンジペダル・ステップアーム

2001 RS250R
2002 RS250R

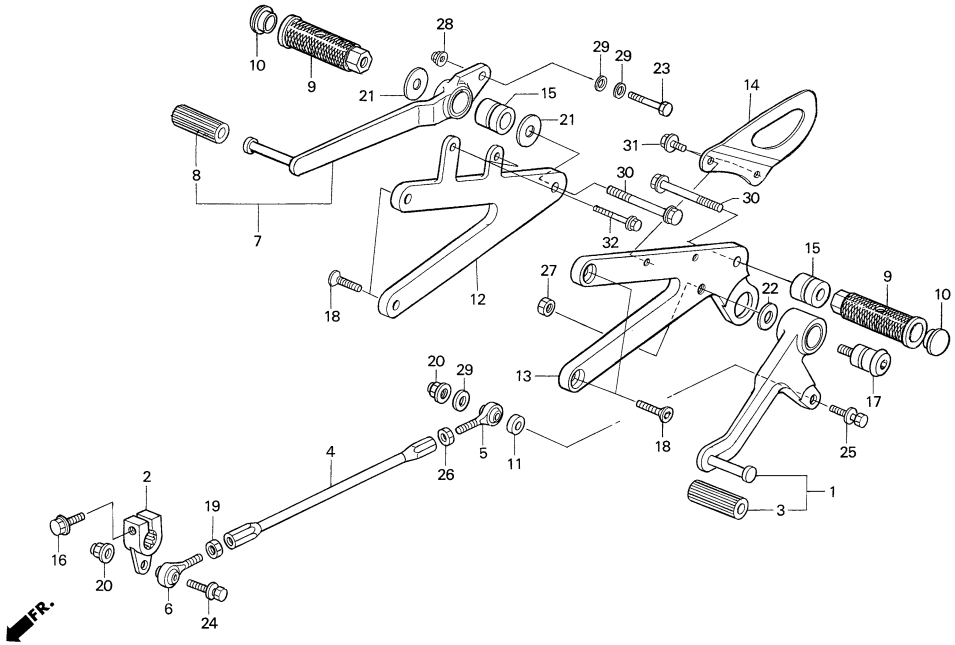

見出番号	部品番号	部　品　名	希望小売価格(円)	使用個数 '01	使用個数 '02	備考
• 1	24700-NXA-000	ペダルASSY., チェンジ	8,600	1	1	
• 2	24702-NXA-000	アーム, ギヤーチェンジ	3,200	1	1	
3	24705-MR7-000	ラバー, ペダル	185	1	1	
• 4	24706-NXA-000	ロッド, チェンジ	1,000	1	1	
• 5	24711-NX4-710	ロッドエンドA6mm	1,140	1	1	
• 6	24712-NX4-710	ロッドエンドB6mm	1,140	1	1	
• 7	46500-NX5-000	ペダルASSY., ブレーキ	9,500	1	1	
• 8	46501-ND4-750	ラバー, ペダル	380	1	1	
• 9	50610-NL5-760	アーム, ステップ	1,700	2	2	
• 10	50612-NL5-760	エンド, ステップアーム	440	2	2	
11	50618-KE8-000	カラー6.5×11×3	120	1	1	
• 12	50630-NXA-000	ホルダー, R. ステップ	6,800	1	1	
• 13	50640-NXA-000	ホルダー, L. ステップ	6,800	1	1	
• 14	50641-NF5-950	プレート, フットガード	2,700	1	1	
• 15	50643-NL5-760	カラー16×8.2	530	2	2	
16	90003-MC7-000	ボルト, フランジ6×20	170	1	1	
17	90113-MCF-000	ボルト, チェンジピボット	400	1	1	
• 18	90178-NC8-000	ボルト8×22	300	4	4	
19	90201-KV3-700	ナットB, タイロッド	80	1	1	
20	90301-473-003	ナット, U, 6mm	220	2	2	
21	90504-MA6-000	ワッシャー8.5×26	115	2	2	
22	90524-MCF-000	ワッシャー, チェンジペダルピボット	155	1	1	
23	92101-06025-0A	ボルト, 6カク6×25	35	1	1	
24	93401-06025-00	ボルトワッシャー, 6×25	40	1	1	
25	93401-06028-00	ボルトワッシャー, 6×28	40	1	1	
26	94001-06200-0S	ナット, 6カク6mm	30	1	1	
27	94002-08000-0S	ナット, 6カク8mm	30	1	1	
28	94050-06000	ナット, フランジ6mm	30	1	1	
29	94101-06000	ワッシャー, プレイン6mm	25	3	3	
30	95801-08040-00	ボルト, フランジ8×40	50	2	2	
31	96500-06010-00	ボルト, フランジ 6×10	40	2	2	
32	96500-06020-00	ボルト, フランジ 6×20	40	2	2	

ブロック No.

F-14

リヤースウイングアーム

2001 RS250R
2002 RS250R

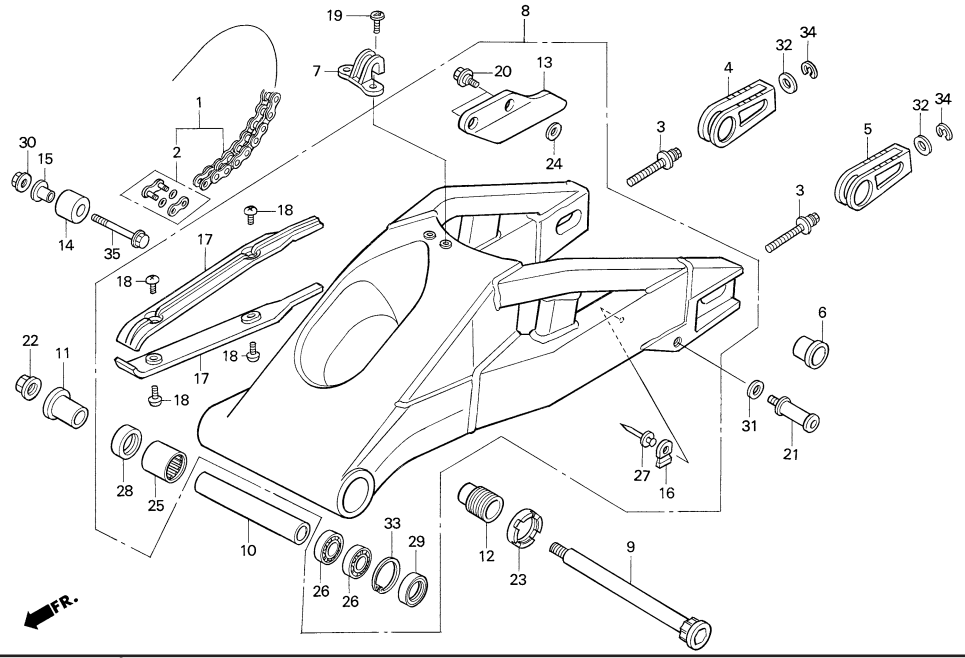

見出番号	部品番号	部品名	希望小売価格(円)	使用個数 '01	使用個数 '02	備考
• 1	40530-NXA-003	チェン, ドライブ (GB520TRU-110LJ-F)	13,200	1	1	
•	40540-NXA-003	チェン, ドライブ (GB520TRU-112LJ-F)	13,200	(1)	(1)	
• 2	40536-NXA-003	ジョイント, ドライブチェン	380	(1)	(1)	
• 3	40542-NXA-000	ボルト, チェンアジャスト	1,000	2	2	
4	40543-MAS-000	アジャスター, チェン	870	1	1	
• 5	40543-NXA-000	アジャスター, チェン	1,000	1	1	
• 6	42315-NXA-000	カラー, リヤーキャリパーブラケット	2,300	1	1	
7	43468-KS6-700	ガイド, リヤーブレーキホース	430	1	1	
• 8	52100-NXA-010	スウイングアームASSY.	148,000	1	1	
9	52101-KY2-000	ボルト, スウイングアームピボット	3,060	1	1	
• 10	52102-NX5-000	カラー, スウイングアームディスタンス	600	1	1	
• 11	52106-NX4-000	カラーB, ピボット	420	1	1	
• 12	52109-NX5-000	ボルト, アジャストピボット	1,200	1	1	
13	52156-GAN-670	ガード, チェン	980	1	1	
14	52158-HB5-003	ローラー, チェン	750	1	1	
15	52159-467-000	カラー, チェンローラー	350	1	1	
• 16	52161-NF5-710	ホース, ベースサドル	160	1	1	
• 17	52170-NX4-000	スライダー, チェン	1,580	2	2	
18	90101-692-000	スクリュー, グローブボックス	25	4	4	
19	90104-ML7-920	スクリュー, パン5×10	90	2	2	
20	90110-GE0-710	ボルト, フランジ6mm	140	2	2	
21	90117-MAZ-000	ボルト, フック M8×14	210	2	2	
22	90305-MB4-003	ナット, U, フランジ18mm	350	1	1	
23	90355-469-000	ナット, リヤーフォークピボット	490	1	1	
24	90522-028-000	ワッシャー, チェンケースセッティング	95	2	2	
25	91071-MR7-003	ベアリング, ニードル	520	1	1	
26	91072-MR7-003	ベアリング, ラジアルボール 20×37×9	460	2	2	
• 27	91080-NF5-710	リベット, 4.0×8.6	30	1	1	
28	91202-MR7-003	ダストシール 28×37×4	245	1	1	
29	91214-MR7-003	ダストシール 26×37×5	245	1	1	
30	94050-08000	ナット, フランジ8mm	35	1	1	
31	94102-08000	ワッシャー, プレイン8mm	25	2	2	
32	94102-10000	ワッシャー, プレイン10mm	30	2	2	
33	94520-37000	サークリップ, インターナル37mm	70	1	1	
• 34	94540-08029	Eリング 8	150	2	2	
35	96400-08050-00	ボルト, フランジ 8×50	60	1	1	

ブロック　No.

F-15

リヤークッション

2001 RS250R
2002 RS250R

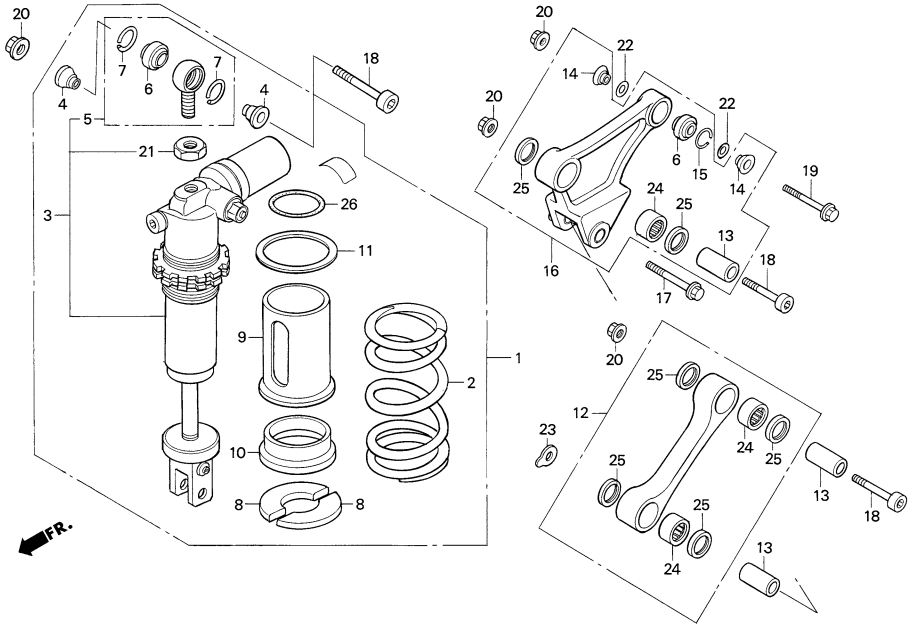

見出番号	部品番号	部品名	希望小売価格(円)	使用個数 '01	'02	備考
• 1	52400-NXA-003	リヤークッションASSY.	54,000	1	–	
•	52400-NXA-611	リヤークッションASSY.	54,000	–	1	
• 2	52401-NXA-003	リヤークッションスプリング	14,500	1	(1)	K=7.0
•	52402-NXA-003	リヤークッションスプリング（ソフト）	14,500	(1)	1	K=6.5
•	52403-NXA-003	リヤークッションスプリング（ハード）	14,500	(1)	(1)	K=7.5
•	52404-NXA-611	リヤークッションスプリング（ソフトⅡ）	14,500	(1)	(1)	K=6.0
• 3	52410-NXA-003	リヤーダンパーCOMP.	48,000	1	–	
•	52410-NXA-611	リヤーダンパーCOMP.	48,000	–	1	
• 4	52411-NF5-951	カラー, ダンパーアッパー	580	2	2	
• 5	52420-NX4-003	ジョイントCOMP., アッパー	3,850	1	1	
• 6	52422-NF5-952	ベアリング, スフェリカル	2,030	2	2	
7	52424-GC4-831	リングストッパー	115	2	2	
8	52424-KAF-901	ストッパー, スプリングシート	580	2	2	
• 9	52458-NXA-003	ガイド, スプリング	5,000	1	1	
10	52459-ML7-691	シート, スプリング	1,050	1	1	
• 11	52459-NXA-003	シート, スプリング	1,000	1	1	
• 12	52460-NXA-000	ロッドASSY., クッション	15,000	1	1	
• 13	52465-NX4-000	カラー, クッションアーム	350	3	3	
• 14	52468-NF5-000	カラー, テンションロッド	680	2	2	
• 15	52469-NC8-000	リング, スナップ22mm	30	1	1	

見出番号	部品番号	部品名	希望小売価格(円)	使用個数 '01	'02	備考
• 16	52470-NXA-000	アームASSY., クッション	18,000	1	1	
• 17	90102-NF5-000	ボルト, フランジ10×50	210	1	1	
18	90110-ML7-000	ボルト, ソケット10×55	160	3	3	
19	90153-HA8-000	ボルト, フランジ10×47	270	1	1	
20	90304-GA6-003	ナット, アクスル	135	4	4	
• 21	90306-NF5-951	ナット, ロック16mm	1,230	1	1	
• 22	90501-ND5-750	ワッシャー12×16×0.1	150	N	N	
• 23	90510-NX4-000	シム, エンジンマウンティング0.2	560	N	N	
24	91071-MY1-005	ベアリング, ニードル17×24×17	470	3	3	
25	91262-KV3-831	ダストシール17×24×5	205	6	6	
• 26	91359-NXA-003	Oリング49.7×2.4	350	1	1	

ブロック　No.

F-16

イグニッションコイル・ワイヤーハーネス
2001 RS250R
2002 RS250R

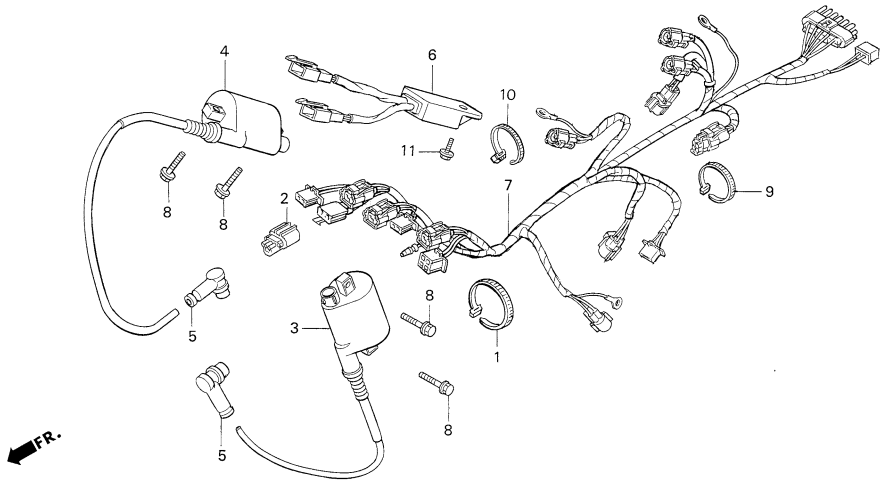

見出番号	部品番号	部　品　名	希望小売価格(円)	使用個数 '01	'02	備考
• 1	22872-NF5-760	バンド, 200	110	1	1	
• 2	30411-NX5-790	カプラー P/J モード1	450	1	1	
•	30412-NX5-790	カプラー P/J モード2	450	(1)	(1)	
•	30414-NXA-000	カプラー マップ4	450	(1)	(1)	
• 3	30510-NX5-701	コイルCOMP., イグニッションA	4,400	1	1	
• 4	30520-NX5-701	コイルCOMP., イグニッションB	4,400	1	1	
• 5	30700-NX5-003	キャップASSY., ノイズサプレッサー	4,950	2	2	
• 6	31600-NX5-791	レギュレートレクチファイヤーCOMP.	7,600	1	1	
• 7	32100-NXA-000	ハーネス, ワイヤー	8,300	1	–	
•	32100-NXA-610	ハーネス, ワイヤー	8,700	(1)	1	
8	90197-MN5-000	ボルト, フランジ5×20	85	4	4	
• 9	90652-ND5-000	タイラップ, 2.4×92	60	2	2	
10	91058-MG9-681	バンド, セルフロック	120	1	1	
11	96500-06016-00	ボルト, フランジ6×16	40	1	1	

見出番号	部品番号	部　品　名	希望小売価格(円)	使用個数 '01	'02	備考

ブロック　No.

F-17

エンジンコントロールユニット・フレームボディ・スタンド
2001 RS250R
2002 RS250R

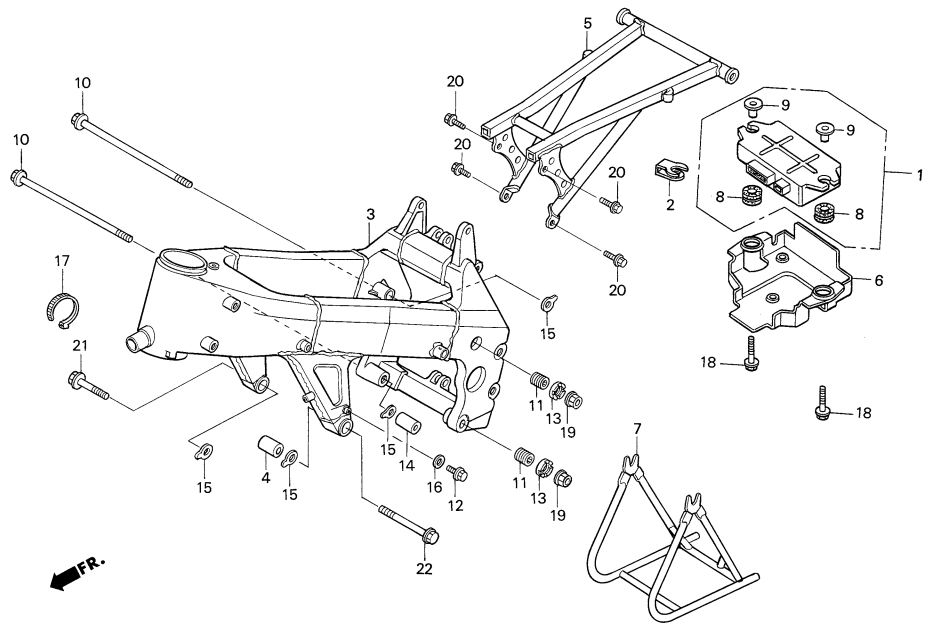

見出番号	部品番号	部　品　名	希望小売価格(円)	使用個数 '01	使用個数 '02	備考
• 1	30400-NXA-003	ユニットASSY., エンジンコントロール	47,000	1	1	
• 2	30401-NX5-640	アースプレート	1,200	1	1	
• 3	50100-NXA-000	フレームボディCOMP.	230,000	1	1	
4	50121-KV3-830	カラー, ピボットプレート	560	1	1	
• 5	50240-NXA-000	シートレールCOMP.	20,000	1	1	
• 6	50260-NX5-000	カバー, E. C. U.	5,700	1	1	
• 7	50500-NXA-000	スタンド, メイン	14,000	1	1	
8	80112-MA6-000	クッション, テールライト	145	2	2	
9	90001-438-850	カラーA	210	2	2	
10	90109-KE1-000	ボルト, 6カク10×215	350	2	2	
• 11	90124-NX4-000	ボルト, エンジンマウントアジャスト18×34.5	700	2	2	
• 12	90134-ND5-000	ボルト, フランジ6×10	60	1	1	
• 13	90301-NX4-000	ナット, ロックM18×1.5	200	2	2	
• 14	90430-PV0-000	カラー10.2×22×34.2	300	1	1	
• 15	90510-NX4-000	シム, エンジンマウント0.2	560	N	N	
•	90511-NX4-000	シム, エンジンマウント0.6	560	N	N	
•	90512-NX4-000	シム, エンジンマウント1.0	560	N	N	
•	90513-NX4-000	シム, エンジンマウント1.5	560	N	N	
16	90543-273-000	パッキン, フロントフォークドレンコック	95	1	1	
• 17	90651-NC8-000	タイラップ, 3.6×281	110	1	1	
18	93404-06028-00	ボルトワッシャー6×28	40	2	2	
19	94050-10000	ナット, フランジ10mm	50	2	2	
20	96500-06020-00	ボルト, フランジ6×20	40	4	4	
21	96500-10028-00	ボルト, フランジ10×28	60	1	1	
22	96500-10055-08	ボルト, フランジ10×55	70	1	1	

ブロック　No.

F-18

ラジエター

2001 RS250R
2002 RS250R

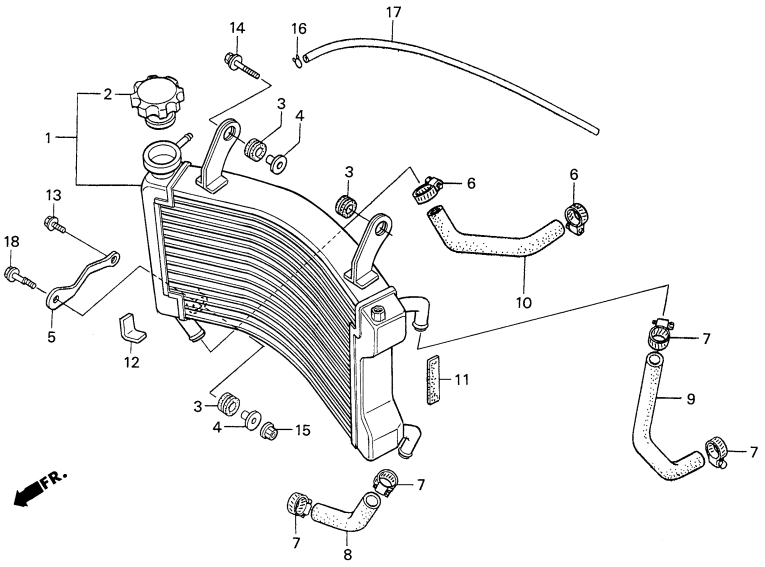

見出番号	部品番号	部　品　名	希望小売価格(円)	使用個数 '01	使用個数 '02	備考
• 1	19010-NXA-003	ラジエターCOMP.	98,000	1	1	
• 2	19037-NX5-003	フィラーキャップCOMP.	1,560	1	1	
3	19051-KA3-830	ラバー, ラジエターマウンティング	145	3	3	
4	19052-KA3-830	カラー, ラジエターマウンティング	245	2	2	
• 5	19110-NXA-000	ステー, ラジエター	5,500	1	1	
• 6	19505-NXA-000	バンド, ホース22-32	400	2	2	
7	19506-KS6-700	クランプB, ウォーターホース	360	4	4	
• 8	19514-NXA-000	ホースA, ウォーター	800	1	1	
• 9	19515-NXA-000	ホースB, ウォーター	1,200	1	1	
• 10	19516-NXA-000	ホースC, ウォーター	1,100	1	1	
11	50383-HC4-750	ラバー, リヤーバッテリー	200	1	1	
12	55101-KBA-900	クッション, オイルタンク	105	1	1	
• 13	90134-ND5-000	ボルト, フランジ6×10	60	1	1	
14	93404-06025-00	ボルトワッシャー6×25	40	1	1	
15	94050-06000	ナット, フランジ6mm	35	1	1	
16	95002-02080	クリップ, チューブB8	30	1	1	
17	95003-14025-10	ビニールチューブ6×9×250	非売品	1	1	ビニールチューブ 内径Ø6×250mm
18	96500-06025-00	ボルト, フランジ6×25	50	1	1	

見出番号	部品番号	部　品　名	希望小売価格(円)	使用個数 '01	使用個数 '02	備考

ブロック　No.

F-19

カウル

2001 RS250R
2002 RS250R

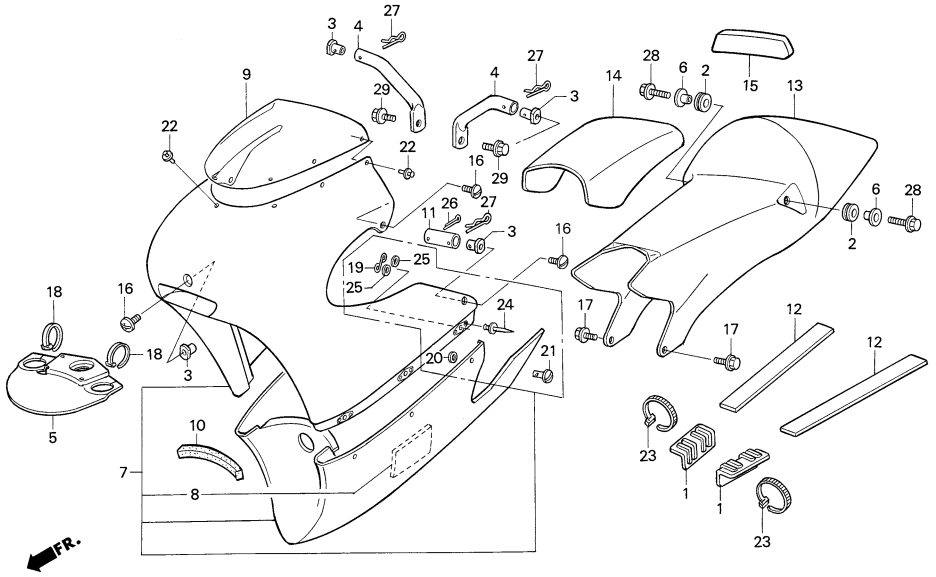

見出番号	部品番号	部　品　名	希望小売価格(円)	使用個数 '01	使用個数 '02	備考
• 1	17528-NF4-000	ラバー, フューエルタンクマウントB	500	2	2	
2	33712-KC5-003	グロメット, テールライトマウンティング	165	2	2	
• 3	50803-NF4-610	ナット, カウルステー	380	5	5	
• 4	50807-NXA-000	ステー, フロントカウルアッパー	2,550	2	2	
• 5	50820-NXA-000	カバー, ステアリングアンダー	3,800	1	1	
6	61104-KA4-700	カラー, フェンダーマウンティング	220	2	2	
• 7	64100-NXA-000	カウルASSY., フロント	125,000	1	1	
• 8	64109-NF5-750	シート, ヒートプルーフ	630	2	2	
• 9	64200-NXA-000	スクリーン	19,000	1	1	
• 10	64234-NX5-770	シール, ギャップ	100	1	1	
• 11	65210-NXA-000	ステー, カウルサイド	630	2	2	
• 12	77105-NX4-000	ラバー, シートレール	160	2	2	
• 13	77210-NXA-000	カウル, シート	50,000	1	1	
• 14	77220-NXA-000	ラバー, シート	2,900	1	1	
• 15	77221-NF5-760	ラバー, シートバック	3,120	1	1	
• 16	90106-NF4-770	ボルト, カウルセット6×13	270	5	5	
17	90108-GK1-000	ボルト, フランジ6×12	100	2	2	
• 18	90651-NC8-000	タイラップ3.6×281	110	2	2	
• 19	90653-NC8-000	スプリング, ファスナー35	60	6	6	
• 20	90654-NC8-000	グロメット, ファスナー	10	6	6	
• 21	90655-NC8-000	スタッド, ファスナー35	220	6	6	
• 22	90656-NX4-000	リベット4×7	40	7	7	
23	91058-MG9-681	バンド, セルフロック	120	2	2	
• 24	91080-NC8-300	リベット3.2×6.4	10	12	12	
25	94101-03000	ワッシャー, プレイン3mm	25	12	12	
26	94201-25300	ピン, スピリット2.5×30	30	2	2	
27	94252-16100	ピン, ロック16mm	55	4	4	
28	96001-06020-00	ボルト, フランジ6×20	40	2	2	
29	96500-06016-00	ボルト, フランジ6×16	40	2	2	

2002-RS250R PART NO. INDEX

部品番号	ブロック
04601-ND5-760	F- 7
04602-ND5-760	F- 7
04603-NF4-770	F- 7
11000-NXA-305	E- 7
11000-NXA-306	E- 7
11106-GM2-300	E- 7
11130-NXA-000	E-10
11206-KR8-000	E- 7
11209-NH3-760	E- 7
11340-NXA-000	E- 3
11395-NXA-000	E- 3
12100-NXA-610	E- 1
	E- 2
12101-NXA-000	E- 1
	E- 2
12194-NXA-003	E- 1
	E- 2
12195-NXA-003	E- 1
	E- 2
12196-NXA-003	E- 1
	E- 2
12211-NX5-790	E- 1
	E- 2
12213-ND5-000	E- 1
	E- 2

部品番号	ブロック
13000-NX5-790	E- 8
13100-NX5-790	E- 8
13111-KV3-000	E- 8
13112-NX5-700	E- 8
13121-NX4-811	E- 8
13121-NX5-701	E- 8
13331-360-000	E- 8
13415-NXA-000	E- 8
13420-NXA-000	E- 6
13426-NXA-000	E- 6
13615-NX5-710	E- 8
14100-NXA-003	E- 7
14112-NX5-003	E- 7
14113-NXA-003	E- 7
14121-NX5-003	E- 7
14132-NXA-003	E- 7
14200-NXA-003	E- 7
14210-NXA-000	E- 1
	E- 2
14221-NX5-000	E- 1
	E- 2
14223-NF5-750	E- 1
	E- 2
14243-NF5-750	E- 4
14245-NX5-000	E- 4
14248-NF5-750	E- 4
14337-NXA-003	E- 4
14338-NXA-003	E- 4
14410-NX5-750	E- 2

部品番号	ブロック
14420-NX5-750	E- 1
14539-KCZ-300	F-12
15604-MG7-000	F-10
15611-NF4-900	E- 7
16010-NX4-780	E-11
16011-KA3-741	E-11
16012-NX4-780	E-11
16013-NX4-780	E-11
16014-NX4-711	E-11
16015-NX4-780	E-11
16017-NX4-780	E-11
16017-NX5-791	E-11
16017-NX6-000	E-11
16018-NX4-780	E-11
16033-NX4-780	E-11
16037-NX4-781	E-11
16041-NX5-791	E-11
16046-NX4-681	E-11
16050-NX5-791	E-11
16070-NX4-781	E-11
16101-NXA-003	E-11
16101-NXA-611	E-11
16102-NXA-003	E-11
16102-NXA-611	E-11
16111-NX4-780	E-11
16112-NX4-780	E-11

部品番号	ブロック
16113-NX4-780	E-11
16115-GHB-610	E-11
16118-166-004	E-11
16118-NX4-711	E-11
16121-NX5-791	E-11
16122-NX4-780	E-11
16122-NX5-791	E-11
16123-NX5-791	E-11
16124-NX4-780	E-11
16126-NX4-780	E-11
16145-MZ2-780	E-11
16162-NX4-780	E-11
16196-NX6-010	E-11
16199-NX4-780	E-11
16200-NX5-791	E-11
16201-NX4-780	E-11
16202-NX4-780	E-11
16203-NX4-780	E-11
16204-NX4-780	E-11
16205-NX4-780	E-11
16206-NX4-780	E-11
16207-NX4-780	E-11
16210-NXA-000	E- 7
16220-NXA-000	E- 7
16230-NX4-780	E-11
16231-NX4-780	E-11
16232-NX4-780	E-11
16233-NX4-780	E-11
16234-NX4-780	E-11
16235-NX4-780	E-11
16236-NX4-780	E-11
16237-NX4-780	E-11

2002-RS250R PART NO. INDEX

部品番号	ブロック
16950-NF5-003	F-10
16958-MA1-731	F-10
16958-MB0-000	F-10
17135-NX5-791	E-11
17210-NXA-000	F-11
17210-NXA-610	F-11
17250-NXA-000	F-11
17260-NXA-000	F-11
17370-419-700	F- 7
17505-GT8-600	F-11
17510-NXA-000	F-10
17515-NX5-770	F-10
17516-NF4-610	F-10
17517-NF4-610	F-10
17521-NX4-680	F-10
17522-NF5-690	F-10
17528-NC8-000	F-10
17528-NF4-000	F-19
17625-NX5-771	F-10
17629-NX4-000	F-10
17702-NX5-790	F-10
17910-NXA-000	F- 2
17950-NX5-000	F- 1
17955-NF5-750	F- 1
18150-NXA-000	E- 4
18152-NX5-700	E- 4

部品番号	ブロック
18153-NX5-000	E- 4
18220-NXA-000	E- 1
18221-NXA-000	E- 2
18231-NXA-801	E- 1
	E- 2
18310-NXA-000	F-12
18320-NXA-000	F-12
18326-NX4-710	F-12
18330-NXA-000	F-12
18332-KS6-000	F-12
18332-NXA-000	F-12
18333-ND4-760	F-12
18334-KA3-830	F-12
18336-KS6-700	F-12
18336-NF5-761	F-12
18340-NXA-000	F-12
18344-NXA-300	F-12
18359-NXA-000	E- 1
	E- 2
19010-NXA-003	F-18
19037-NX5-003	F-18
19051-KA3-830	F-18
19052-KA3-830	F-18
19110-NXA-000	F-18
19130-NX5-770	F-10
19210-NXA-000	E- 6
19215-KA5-690	E- 6
19219-NXA-003	E- 6
19220-NX5-000	E- 6

部品番号	ブロック
19229-NX5-003	E- 6
19233-NX5-700	E- 6
19505-NXA-000	F-18
19506-KS6-700	F-18
19514-NXA-000	F-18
19515-NXA-000	F-18
19516-NXA-000	F-18
22100-NX5-680	E- 3
22106-NXA-000	E- 3
22111-NX5-000	E- 3
22112-NX5-000	E- 3
22113-NX5-000	E- 3
22117-NX5-000	E- 3
22120-NX5-680	E- 3
22201-NX5-003	E- 3
22202-NX5-000	E- 3
22321-MM9-000	E- 3
22351-NX5-680	E- 3
22401-KA5-740	E- 3
22810-NXA-000	E- 7
22815-ML0-780	E- 7
22841-ND5-750	E- 3
22850-NX5-700	E- 3
22870-NX5-000	F- 2
22872-NF5-760	F- 1
	F-16

部品番号	ブロック
23211-NXA-000	E- 9
23212-NXA-000	E- 9
23214-NXA-000	E- 9
23221-NXA-610	E- 9
23221-NX5-000	E- 9
23225-NX5-000	E- 9
23411-NX5-000	E- 9
23412-NX5-000	E- 9
23413-NX5-000	E- 9
23414-NX5-000	E- 9
23421-NX5-000	E- 9
23422-NX5-000	E- 9
23424-NX5-000	E- 9
23431-NX5-000	E- 9
23432-NX5-000	E- 9
23433-NX5-000	E- 9
23434-NX5-000	E- 9
23441-NX5-000	E- 9
23442-NX5-000	E- 9
23443-NX5-000	E- 9
23444-NX5-000	E- 9
23445-NX5-000	E- 9
23446-NX5-000	E- 9
23461-NX5-000	E- 9
23462-NX5-000	E- 9
23463-NX5-000	E- 9
23471-NX5-000	E- 9
23472-NX5-000	E- 9
23473-NX5-000	E- 9
23474-NX5-000	E- 9
23481-NX5-000	E- 9
23491-NX5-000	E- 9

2002-RS250R PART NO. INDEX

部品番号	ブロック
23495-NXA-000	E- 9
23501-NX5-000	E- 9
23502-NX5-000	E- 9
23503-NX5-000	E- 9
23504-NX5-000	E- 9
23505-NX5-000	E- 9
23506-NX5-000	E- 9
23511-NX5-000	E- 9
23512-KV3-770	E- 9
23512-NX5-000	E- 9
23514-NX5-000	E- 9
23515-NX5-000	E- 9
23516-NX5-000	E- 9
23802-NX5-770	E- 9
23803-NX5-770	E- 9
23804-NX5-770	E- 9
23805-NX5-770	E- 9
24211-NXA-000	E-10
24221-NXA-000	E-10
24231-NXA-000	E-10
24265-KA3-760	E-10
24266-NX5-000	E-10
24311-NXA-000	E-10
24311-NXA-800	E-10
24312-NX5-000	E-10
24315-HA0-000	E-10
24321-KW6-902	E-10
24322-HA0-000	E-10
24324-KA3-711	E-10

部品番号	ブロック
24325-KA3-711	E-10
24326-KBH-901	E-10
24328-NX5-000	E-10
24329-KA3-740	E-10
24329-KT8-000	E- 1
	E- 2
24430-KA3-740	E-10
24435-KZ4-690	E-10
24610-NX5-000	E-10
24615-NX5-300	E-10
24651-MW0-000	E-10
24655-KV3-000	E-10
24700-NXA-000	F-13
24702-NXA-000	F-13
24705-MR7-000	F-13
24706-NXA-000	F-13
24711-NX4-710	F-13
24712-NX4-710	F-13
30400-NXA-003	F-17
30401-NX5-640	F-17
30411-NX5-790	F-16
30412-NX5-790	F-16
30414-NXA-000	F-16
30510-NX5-701	F-16
30520-NX5-701	F-16
30700-NX5-003	F-16

部品番号	ブロック
31100-NXA-611	E- 5
31100-NX5-681	E- 5
31110-NXA-611	E- 5
31110-NX5-771	E- 5
31120-NX5-681	E- 5
31420-NF5-761	F- 1
31600-NX5-791	F-16
31700-NX5-000	F- 1
31930-NX5-751	E- 1
	E- 2
31940-NX5-751	E- 1
	E- 2
31950-NX5-751	E- 1
	E- 2
32100-NXA-000	F-16
32100-NXA-610	F-16
33712-KC5-003	F-19
35130-NX5-000	F- 2
35132-KR5-013	F- 2
35133-KJ2-003	F- 2

部品番号	ブロック
36190-NX5-770	F- 1
37250-NX4-731	F- 1
37460-NX4-701	F- 1
37870-NF4-611	F- 1
40530-NXA-003	F-14
40536-NXA-003	F-14
40540-NXA-003	F-14
40542-NXA-000	F-14
40543-MAS-000	F-14
40543-NXA-000	F-14
41203-NXA-000	F- 9
41204-NXA-000	F- 9
41205-NXA-000	F- 9
41206-NXA-000	F- 9
41207-NXA-000	F- 9
41208-NXA-000	F- 9
42301-NXA-000	F- 9
42304-NXA-000	F- 9
42315-NXA-000	F-14
42610-NXA-000	F- 9

2002-RS250R PART NO. INDEX

部品番号	ブロック
42610-NXA-610	F- 9
42620-NXA-000	F- 9
42720-NC8-000	F- 6
	F- 9
42721-NC8-000	F- 6
	F- 9
42753-ML7-004	F- 6
	F- 9
43100-NXA-000	F- 8
43105-NF5-611	F- 8
43109-MA3-006	F- 8
43209-MA3-006	F- 8
43310-NXA-000	F- 7
43352-568-003	F- 7
	F- 8
43352-NX5-004	F- 3
43353-461-771	F- 7
	F- 8
43468-KS6-700	F-14
43500-NF4-770	F- 7
43503-MB2-006	F- 7
43503-NF4-000	F- 7
43504-NF4-770	F- 7
43516-HA2-000	F- 1
43541-ND5-750	F- 7
44300-NXA-000	F- 6
44600-NXA-610	F- 6
44600-NX5-770	F- 6
44600-NX5-850	F- 6
44620-ND5-750	F- 6
44621-NF5-750	F- 6
45100-NX5-770	F- 3
45105-NX4-770	F- 3
45107-GM9-711	F- 8
45108-GM9-741	F- 8
45109-NX5-004	F- 3
45120-NX4-681	F- 6
45125-NX5-681	F- 3
45126-NX5-681	F- 3
45127-KZ4-003	F- 3
45127-NX5-681	F- 3
45129-NX5-680	F- 3
45131-166-016	F- 8
45131-HA5-672	F- 8
45132-166-016	F- 8
45133-MA3-006	F- 8
45200-NX5-770	F- 3
45203-MG3-016	F- 8
45215-GE2-016	F- 8
45220-NX5-681	F- 6
45351-KAB-000	F- 9
45500-NX5-680	F- 3
45506-ND5-751	F- 7
45520-NX6-000	F- 3
45530-NF4-650	F- 7
46182-500-013	F- 7
46500-NX5-000	F-13
46501-ND4-750	F-13
50100-NXA-000	F-17
50121-KV3-830	F-17
50193-NX6-000	F-11
50240-NXA-000	F-17
50260-NX5-000	F-17
50324-425-010	F- 1
50383-HC4-750	F-18
50500-NXA-000	F-17
50610-NL5-760	F-13
50612-NL5-760	F-13
50618-KE8-000	F-13
50630-NXA-000	F-13
50640-NXA-000	F-13
50641-NF5-950	F-13
50643-NL5-760	F-13
50803-NF4-610	F-19
50807-NXA-000	F-19
50810-NXA-000	F- 1
50811-NX4-680	F- 1
50814-GZ5-003	E- 6
50815-NXA-610	F- 1
50815-NX4-000	F- 1
50816-NX4-000	F- 1
50820-NXA-000	F-19
51126-NXA-003	F- 5
51400-NXA-003	F- 5
51400-NXA-611	F- 5
51401-NXA-003	F- 5
51402-NXA-003	F- 5
51403-MA0-771	F- 5
51403-MCF-003	F- 5
51403-NXA-003	F- 5
51404-MT7-003	F- 5
51406-MW4-003	F- 5
51410-NXA-003	F- 5
51412-KA4-711	F- 5
51414-MAZ-003	F- 5
51414-NXA-003	F- 5
51415-MAZ-003	F- 5
51415-NXA-003	F- 5
51420-NXA-003	F- 5
51420-NXA-611	F- 5
51421-NXA-003	F- 5
51422-MT7-003	F- 5
51423-MT7-003	F- 5
51430-NXA-003	F- 5
51430-NXA-611	F- 5
51436-NF5-761	F- 5
51447-KA4-711	F- 5
51454-MCF-003	F- 5
51500-NXA-003	F- 5
51500-NXA-611	F- 5
51517-MCF-003	F- 5
51520-NXA-003	F- 5
51520-NXA-611	F- 5

2002-RS250R PART NO. INDEX

部品番号	ブロック	部品番号	ブロック	部品番号	ブロック	部品番号	ブロック
52100-NXA-010	F-14	53105-NF4-770	F- 2	61100-NXA-000	F- 4	90001-438-850	F-17
52101-KY2-000	F-14	53110-NXA-000	F- 2	61100-NXA-610	F- 4	90001-NXA-610	E- 9
52102-NX5-000	F-14	53111-NX4-000	F- 2	61104-KA4-700	F-19	90002-KG4-000	E- 7
52106-NX4-000	F-14	53120-NXA-000	F- 2			90003-MC7-000	F- 6
52109-NX5-000	F-14	53141-NX5-770	F- 2				F-13
52156-GAN-670	F-14	53142-NX5-770	F- 2			90004-GHB-670	E- 5
52158-HB5-003	F-14	53165-ML7-010	F- 2	64100-NXA-000	F-19		F- 1
52159-467-000	F-14	53166-ML7-000	F- 2	64109-NF5-750	F-19	90004-GHB-680	E-10
52161-NF5-710	F-14	53167-NX5-950	F- 2	64200-NXA-000	F-19	90013-415-000	E- 8
52170-NX4-000	F-14	53168-NX5-950	F- 2	64234-NX5-770	F-11	90013-NXA-000	E- 9
52400-NXA-003	F-15	53172-430-003	F- 2		F-19	90022-MG8-000	E-10
52400-NXA-611	F-15	53173-376-000	F- 2			90035-NX5-700	E- 1
52401-NXA-003	F-15	53175-NX5-680	F- 3				E- 2
52402-NXA-003	F-15	53176-NX5-680	F- 3			90037-NX5-000	E- 1
52403-NXA-003	F-15	53178-NX5-680	F- 2	65210-NXA-000	F-19		E- 2
52404-NXA-611	F-15	53192-KA4-710	F- 2				E- 6
52410-NXA-003	F-15	53200-NXA-000	F- 4			90081-NF5-000	E- 3
52410-NXA-611	F-15	53214-MR7-003	F- 4				E- 7
52411-NF5-951	F-15	53230-NXA-000	F- 4	77105-NX4-000	F-19	90082-NX5-000	E- 7
52420-NX4-003	F-15	53700-NXA-003	F- 4	77210-NXA-000	F-19	90083-NX5-000	E- 7
52422-NF5-952	F-15	53700-NXA-611	F- 4	77220-NXA-000	F-19	90101-692-000	F-14
52424-GC4-831	F-15	53705-NF5-760	F- 4	77221-NF5-760	F-19	90102-NF5-000	F-15
52424-KAF-901	F-15	53710-NXA-000	F- 4			90104-ML7-920	F-14
52458-NXA-003	F-15	53713-NC8-000	F- 4			90106-NF4-770	F-19
52459-ML7-691	F-15					90108-GK1-000	F- 3
52459-NXA-003	F-15			80112-MA6-000	F-17		F- 4
52460-NXA-000	F-15			80115-GS3-000	F-10		F-19
52465-NX4-000	F-15	55101-KBA-900	F-18			90109-KE1-000	F-17
52468-NF5-000	F-15	55204-GJ2-000	F-11			90109-MR7-000	F- 5
52469-NC8-000	F-15					90110-GE0-710	F-14
52470-NXA-000	F-15			87207-NX4-770	F-10	90110-ML7-000	F-15
				87208-ND4-000	F-10	90111-NX4-710	F- 3

2002-RS250R PART NO. INDEX

部品番号	ブロック	部品番号	ブロック	部品番号	ブロック	部品番号	ブロック
90112-GZ0-000	F- 9	90321-KF0-000	F- 2	90462-323-000	E- 9	90655-NC8-000	F-19
90113-MCF-000	F-13	90355-469-000	F-14	90488-425-000	E- 1	90655-NX5-770	F-11
90114-NX5-680	F- 2	90401-KZ4-890	F- 9		E- 2	90656-NX4-000	F-19
90117-MAZ-000	F-14	90401-NX5-770	E- 1	90501-ND5-750	F-15	90656-NX5-770	F-11
90124-NX4-000	F-17		E- 2	90501-NX5-680	F- 2	90659-MR5-000	F- 2
90134-ND5-000	F-17	90402-MCL-000	E- 8	90504-MA6-000	F-13	90701-NX5-000	E- 8
	F-18	90402-ND5-750	E- 3	90506-430-000	F-12	90702-KAE-000	E- 6
90135-HA7-770	F- 9	90402-PC6-000	E- 9	90510-NX4-000	F-15	90754-NX5-770	F-11
90145-MS9-612	F- 7	90411-NF5-760	E- 3		F-17	90755-NX5-770	F-11
90145-NX4-710	F- 3	90412-NF5-760	E- 3	90511-NX4-000	F-17	90756-NX5-770	F-11
90153-HA8-000	F-15	90413-NF5-760	E- 3	90512-NX4-000	F-17		
90178-NC8-000	F-13	90414-NF5-760	E- 3	90513-NX4-000	F-17		
90197-MN5-000	F-16	90421-KAE-740	E- 9	90522-028-000	F-14		
90201-415-000	E- 1	90428-958-000	E-10	90524-MCF-000	F-13	91001-KG8-901	E- 4
	E- 2	90430-PV0-000	F-17	90543-273-000	E- 1	91001-NX5-003	E- 8
90201-KV3-700	F-13	90432-121-000	E- 6		E- 2	91001-NX5-701	E- 7
90201-NF5-000	E- 4	90432-428-000	E- 3		E- 6	91003-NX5-003	E- 8
90235-MN1-670	E- 3	90435-HB3-000	E-10		E- 7	91004-KY4-900	E-10
90301-473-003	E- 1	90441-KR3-000	E- 5		F-17	91005-NX5-771	E- 7
	E- 2	90442-035-000	E- 1	90601-107-000	E- 9	91010-NX5-003	E- 7
	E- 4		E- 2	90601-ZE1-000	F- 3	91011-NX5-000	E-10
	F-13		E- 4		F- 7	91012-KA3-710	E- 7
90301-HA7-670	E- 6	90443-GC8-000	F-10	90651-NC8-000	F- 7		E-10
90301-NX4-000	F-17	90443-MB0-000	E- 3		F-10	91012-NX5-000	E- 7
90302-MR7-000	F- 4	90443-MF5-000	E- 4		F-17	91016-MR7-003	F- 4
90302-NF5-760	F- 4	90445-MM4-000	E- 7		F-19	91021-ML3-003	E- 3
90304-GA6-003	F-15	90447-KE1-000	E- 6	90652-ND5-000	E-11	91022-KA4-740	E- 7
90304-GE8-003	F- 9	90451-KE8-000	E- 9		F- 7	91023-NXA-003	E- 7
90305-KZ4-891	F- 9	90454-428-000	E- 9		F-16	91024-GJ5-003	E- 1
90305-MB4-003	F-14	90456-425-000	E- 3	90653-NC8-000	F-19		E- 2
90305-ML7-000	F- 6	90456-KA4-000	E- 3	90654-NC8-000	F-19	91026-MN0-003	E- 9
90306-NF5-951	F-15	90461-286-000	E- 9	90654-NX5-770	F-11	91034-NXA-003	E- 4

2002-RS250R PART NO. INDEX

部品番号	ブロック	部品番号	ブロック	部品番号	ブロック	部品番号	ブロック
91050-NXA-003	F- 9	91212-422-006	F- 7		E- 2		F-10
91053-MAZ-003	F- 9	91214-MR7-003	F-14	92900-08032-3E	E- 7		F-13
91058-MG9-681	F- 2	91255-723-671	E- 7	92900-08035-3E	E- 7	94050-06000	F- 1
	F- 7	91255-KS6-831	F- 5				F-12
	F-10	91255-MCF-003	F- 5				F-18
	F-16	91258-GF4-003	F- 5			94050-08000	E- 1
	F-19	91261-MB0-003	E- 7	93401-06025-00	F-13		E- 2
91058-NX6-801	F- 2	91262-KV3-831	F-15	93401-06028-00	F-13		F-14
91060-NL0-003	F- 4	91264-415-003	E- 3	93404-06020-08	E- 3	94050-06000	F-13
91071-MR7-003	F-14	91271-MB0-013	E- 3	93404-06025-00	F-18	94050-10000	F-17
91071-MY1-005	F-15	91301-KR3-003	F-12	93404-06028-00	F- 1	94101-03000	F-11
91072-MR7-003	F-14	91301-MW4-004	F-12		F-17		F-19
91080-NC8-300	F-11	91302-HA5-003	E- 1	93500-04012-0A	E-11	94101-06000	F-13
	F-19		E- 2	93500-04025-0G	E- 7	94102-08000	F- 4
91080-NF5-710	F-14	91304-MJ0-003	E- 7	93500-05016-0A	F- 2		F-14
91081-NF4-003	F-12	91306-HB3-003	E- 3	93500-05020-0G	F- 2	94102-10000	F-14
91082-NF5-000	F-11	91307-PK2-005	F- 1	93600-06012-0A	E- 7	94201-25300	F-19
91101-121-691	E- 3	91311-MR7-003	F- 5		E-10	94251-05000	F- 3
	E-10	91315-KE8-003	F-12	93892-03008-08	E- 7	94252-10100	F-10
91101-NX5-023	E- 8	91351-MCF-003	F- 5	93892-04010-00	E-11	94252-16100	F-19
91101-PZ9-000	E- 7	91351-MT7-003	F- 5	93892-04014-18	E-11	94301-06100	E- 1
91102-GE1-711	E-10	91359-415-300	E- 3	93893-04012-18	F- 7		E- 2
91201-965-000	E- 6	91359-NXA-003	F-15			94301-08100	E- 3
91201-KM4-003	E- 8	91361-MB0-000	E- 7				E- 4
91201-ML3-873	E- 9						E- 6
91202-MR7-003	F-14			94001-05000-0S	E- 4	94301-10120	E- 1
91202-NX5-771	E- 8			94001-05080-0S	E- 1		E- 2
91203-KK3-830	E- 3	92101-06025-0A	F-13		E- 2	94303-08140	E- 7
91205-PH8-005	E- 1	92201-08035-0A	F- 4	94001-06000-0S	F- 2		E-10
	E- 2	92301-05014-0A	E- 4	94001-06200-0S	F-13	94510-14000	E-10
91206-KV3-003	E- 7	92301-05016-0A	E- 4	94001-12200-0S	E- 5	94520-22000	E- 4
91211-KA3-761	E- 6	92900-06028-0E	E- 1	94002-08000-0S	F- 4	94520-37000	F-14

2002-RS250R PART NO. INDEX

部品番号	ブロック	部品番号	ブロック	部品番号	ブロック	部品番号	ブロック
94520-42000	F- 6		E- 2	99103-440-0400	E-11		
94520-52000	F- 9		E-10	99103-440-0420	E-11		
94540-08029	F-14	96001-06020-00	F-19	99103-440-0450	E-11		
94560-62200	E- 8	96001-06022-00	E- 7	99103-440-0480	E-11		
94601-17000	F- 4		F- 2	99103-440-0500	E-11		
		96001-06025-00	E- 3	99113-GHB-1500	E-11		
			E- 7	99113-GHB-1520	E-11		
		96001-06028-00	E- 6	99113-GHB-1550	E-11		
95001-75150-40	F-10		F- 4	99113-GHB-1580	E-11		
95002-02070	E- 7	96001-06032-00	E- 3	99113-GHB-1600	E-11		
95002-02079	E-11		E- 6	99113-GHB-1620	E-11		
95002-02080	F-18	96001-06035-00	F- 4	99113-GHB-1650	E-11		
95002-02120	F- 7	96001-06040-00	E- 4	99113-GHB-1680	E-11		
	F-10	96150-60040-10	F- 6	99113-GHB-1700	E-11		
95002-40850-08	F- 3	96211-04000	F- 5	99113-GHB-1720	E-11		
95002-45000	F-10	96211-06000	E- 3	99113-GHB-1750	E-11		
95002-50000	F-10	96220-40080	E-10	99113-GHB-1780	E-11		
95002-80000	F-10	96400-08050-00	F-14	99113-GHB-1800	E-11		
95003-10003-31	F-10	96500-06010-00	F-13	99113-GHB-1820	E-11		
95003-10022-31	F-10	96500-06016-00	F-16	99113-GHB-1850	E-11		
95003-10060-31	F-10		F-19	99113-GHB-1880	E-11		
95003-11015-60	F- 3	96500-06020-00	F-13	99113-GHB-1900	E-11		
95003-14025-10	F-18		F-17	99113-GHB-1920	E-11		
95003-23060-31	F-10	96500-06025-00	F-12	99113-GHB-1950	E-11		
95003-45012-10	F- 7		F-18	99113-GHB-1980	E-11		
95018-52250	E- 7	96500-08035-00	F- 2	99113-GHB-2000	E-11		
95801-08040-00	F-13		F- 4	99113-GHB-2050	E-11		
		96500-10028-00	F-17	99113-GHB-2100	E-11		
		96500-10055-08	F-17	99113-GHB-2150	E-11		
		96600-06020-07	F- 3				
96001-06012-00	E- 7	96700-06016-07	F-12				
96001-06014-00	E- 1						